Uživatelská Příručka

Pantum PT21B2C/PT21B3C Series

(BM4200 Series)

Monochromatický Laser MFP

PANTUM

*Před použitím tiskárny se doporučuje pečlivě si přečíst tuto příručku

Předmluva

Jste vítáni používat produkty řady Pantum !
Rádi bychom vám srdečně poděkovali za používání produktů řady Pantum !
V zájmu ochrany vašich životně důležitých práv a zájmů si pozorně přečtěte následující prohlášení.
Pro více informací navštivte naše oficiální webové stránky (www.pantum.com).

Právní poznámka

Známka

Pantum a Pantum loga jsou registrované ochranné známky společnosti Zhuhai Pantum Electronics Co., Ltd.
Microsoft®, Windows®, Windows server® a Windows Vista® jsou ochranné známky a registrované ochranné známky společnosti Microsoft Corporation registrované v USA a dalších zemích.
Apple, AirPrint, Mac, and macOS are trademarks of Apple Inc., registered in the U.S. and other countries.Use of the Works with Apple badge means that an accessory has been designed to work specifically with the technology identified in the badge and has been certified by the developer to meet Apple performance standards.
The Mopria™ wordmark and the Mopria™ Logo are registered and/or unregistered trademarks of Mopria Alliance, Inc. in the United States and other countries. Unauthorized use is strictly prohibited.
Slovo Bluetooth® a související loga jsou registrované ochranné známky vlastněné společností Bluetooth SIG, Inc. a jakékoli použití těchto ochranných známek společností Zhuhai Pantum Electronics Co., Ltd.. je prováděno na základě licence. Ostatní ochranné známky a obchodní názvy jsou majetkem příslušných vlastníků.
Wi-Fi Direct, Wi-Fi Protected Setup (WPS), WPA, WPA2, WPA3 a Wi-Fi Protected Access jsou značky Wi-Fi Alliance.
Vlastnictví názvů softwaru v této Uživatelské příručce patří jejich příslušným společnostem v souladu s příslušnou licenční smlouvou a jsou odkázány pouze na pokyny.
Všechny ostatní názvy produktů a značek zde mohou být registrovanými ochrannými známkami, ochrannými známkami nebo servisními značkami příslušných vlastníků a jsou odkazovány pouze na pokyny.

Copyright

Autorská práva k této Uživatelské příručce vlastní společnost Zhuhai Pantum Electronics Co., Ltd.
Je zakázáno kopírovat, překládat, upravovat a přenášet tuto uživatelskou příručku jakýmkoli způsobem nebo v jakékoli formě bez předchozího písemného souhlasu Společnosti Zhuhai Pantum Electronics Co., Ltd.
Verze: V1.1

Zřeknutí

Pro lepší uživatelský komfort, Zhuhai Pantum Electronics Co., Ltd. vyhrazuje si právo provádět změny v této Uživatelské příručce. Podléhají změnám bez předchozího upozornění.

Uživatel nese veškeré škody způsobené nedodržením uživatelské příručky. Ve stejné době, Zhuhai Pantum Electronics Co., Ltd. neučinil žádné výslovné nebo předpokládané záruky nebo záruky za tato uživatelská Příručka (včetně typografie nebo text) s výjimkou výslovné záruky výrobku opravu dopis nebo závazek služby.

Pokud se tento produkt používá pro kopírování, tisk, skenování nebo jiné formy určitých dokumentů nebo obrázků, může to porušovat zákony vaší polohy. Pokud nemůžete určit, zda je use v souladu s místními zákony, měli byste se poradit s právním odborníkem.

Bezpečnostní Opatření

Odpojte napájení produktu

Tento výrobek musí být umístěn v blízkosti a v dosahu elektrické zásuvky, aby mohl být včas odpojen od elektrické zásuvky, aby se odpojil zdroj napájení!

Laserová Bezpečnost

Laserové záření je škodlivé pro lidské tělo. Vzhledem k tomu, že laserová sestava je zcela uzavřena v tiskárně, laserové záření nebude unikat. Aby se zabránilo laserovému záření, prosím, nerozebírejte stroj podle libosti!

Pozor-používání ovládacích funkcí nebo úprav nebo provádění jiných postupů, než jsou zde specifikovány, může vést k nebezpečné expozici záření.

Tiskárna má laserovou diodu Třídy 3B, která nemá mezi laserovými součástmi žádný únik laserového záření.



Bezpečnostní Upozornění

Před použitím tiskárny mějte na paměti následující bezpečnostní upozornění:

Varování

Uvnitř tiskárny je vysokonapěťová elektroda. Před čištěním tiskárny se ujistěte, že je vypnuto napájení!	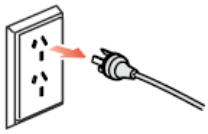
Zapojením a odpojením zástrčky napájecího kabelu mokrou rukou může dojít k úrazu elektrickým proudem.	
Fixační jednotka je horká Při a po tisku. Dotyk jednotky fixační jednotky (Stínovaná část na obrázku) může způsobit popáleniny!	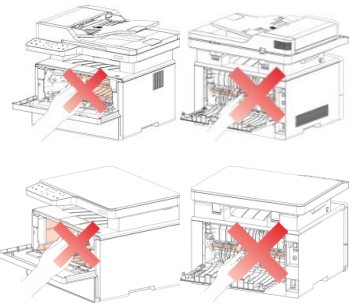
Fixační jednotka je připojena s varovným štítkem o vysoké teplotě. Tento štítek prosím neodstraňujte ani nepoškodte.	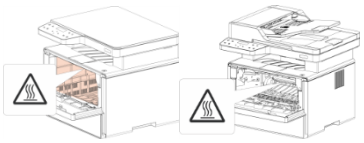

Baterie

Bezpečnostní Opatření před Použitím Tiskárny:

1. Přečtěte si a pochopte všechny pokyny;
2. Seznamte se se základními principy spojenými s provozem elektrických spotřebičů;
3. Dodržujte všechna varování a pokyny uvedené na zařízení nebo uvedené v příručce dodané se zařízením.
4. Pokud je návod k obsluze v rozporu s bezpečnostními informacemi, mají přednost bezpečnostní informace, protože jste možná nepochopili návod k obsluze. Pokud nemůžete vyřešit konflikty, zavolejte prosím na horkou linku zákaznického servisu nebo požádejte o pomoc servisního zástupce;
5. Před čištěním zařízení vyjměte napájecí kabel ze zásuvky střídavého napájení. Nepoužívejte tekuté nebo aerosolové čističe;
6. Ujistěte se, že zařízení je umístěno na stabilní ploše, aby nedošlo k vážnému poškození způsobenému pádem zařízení;
7. Neumisťujte zařízení do blízkosti radiátoru, klimatizace nebo ventilačního potrubí;
8. Na napájecí kabel nepokládejte žádné předměty. Nepokládejte zařízení na místo, kde by lidé mohli šlápnout na napájecí kabel;
9. Zásuvky a prodlužovací šňůry nesmí být přetíženy. To může snížit výkon a může vést k požáru nebo úrazu elektrickým proudem
10. Nedovolte Domácím zvířatům žvýkat napájecí kabel nebo kabel rozhraní počítače;
11. Nedovolte, aby ostré předměty piercing zařízení slot, aby se zabránilo kontaktu s vysokonapěťovým zařízením, které by jinak mohlo vést k požáru nebo úrazu elektrickým proudem. Dbejte na to, aby nedošlo k rozlití tekutin na zařízení;
12. Zařízení nerozebírejte, aby nedošlo k úrazu elektrickým proudem. Nezbytné opravy smí provádět pouze profesionální pracovníci údržby. Otevření nebo sejmutí krytu může mít za následek úraz elektrickým proudem nebo jiné potenciální nebezpečí. Nesprávná demontáž a montáž může také vést k úrazu elektrickým proudem během budoucího použití;
13. Pokud dojde k některému z následujících kroků, odpojte zařízení od počítače a vytáhněte napájecí kabel ze zásuvky střídavého proudu a kontaktujte kvalifikovaného člena servisního personálu pro údržbu:
• Kapalina byla vylita do zařízení.
• Zařízení bylo vystaveno dešti nebo vodě.
• Zařízení spadne nebo je kryt poškozen.
• Významné změny ve výkonu zařízení.
14. Pouze seřízení ovládacího prvku uvedeného v návodu a nesprávné seřízení dalších ovládacích prvků může vést k poškození. Profesionální pracovníci údržby musí trávit více času opravou;
15. Nepoužívejte zařízení v bouřce, aby se zabránilo riziku úrazu elektrickým proudem. Pokud je to možné, vytáhněte napájecí kabel během bouřky;
16. Pokud nepřetržitě tisknete více stránek, povrch zásobníku bude velmi horký. Dbejte na to, abyste se tohoto povrchu nedotkli, a držte děti od tohoto povrchu;
17. Signální vodič zařízení připojeného k tiskárně nelze připojit k venkovnímu prostředí;
18. Zajistěte včasné větrání v případě dlouhodobého používání nebo tisku velkého množství dokumentů ve špatně větrané místnosti.

19. When using or printing a large number of documents in a room with poor ventilation for a long time, please breathe timely;
20. V pohotovostním stavu se produkt automaticky přepne do režimu úspory energie (spánku), pokud na chvíli neobdrží žádnou objednávku (například 1 minutu); a může realizovat nulovou spotřebu energie pouze v případě, že nebyl připojen k žádnému externímu vstupnímu zdroji napájení;
21. Jako zařízení třídy I musí být výrobek při použití připojen k elektrické zásuvce ochranným uzemňovacím vedením;
22. Tento produkt by měl být umístěn v souladu s přepravními značkami na krabici obalu produktu během dodávky;
23. Tento výrobek je druh nízkonapěťového zařízení. Pokud používáte tento produkt pod stanoveným rozsahem napětí, přečtěte si prosím bezpečnostní opatření produktu nebo volejte servisní středisko Pantum Aftersales (Poprodej), pokud toner vypadne z tištěného obsahu nebo se zařízení spustí pomalu;
24. Tento výrobek se prodává jako kompletní stroj. Spotřebitelé mohou jít do servisního střediska Pantum Aftersales (Poprodej), a zakoupit si díly, které potřebují. Pokud je prodaný produkt v rozporu se seznamem balíčků, přejděte do zadaného servisního střediska pro poprodejní servis k vyřešení problému;
25. Nainstalujte tento produkt na místo s teplotou mezi 10°C a 32°C a relativní vlhkostí mezi 20% a 80%;
26. Spotřeba energie produktu s bezdrátovou funkcí je 3.00W / bez bezdrátové funkce je 2.00W v pohotovostním režimu v síti, pokud jsou připojeny všechny kabelové síťové porty a jsou aktivovány všechny bezdrátové síťové porty.
27. Napájecí kabel dodaný s tímto výrobkem by se měl používat pouze pro tento výrobek. Nepoužívejte jej s jinými zařízeními, protože může způsobit požár, zásah elektrickým proudem nebo jiná zranění.
28. V blízkosti nebo uvnitř stroje nepoužívejte hořlavé spreje ani hořlavá rozpouštědla. Kromě toho je neumisťujte do blízkosti nebo dovnitř stroje, protože by to mohlo způsobit požár nebo úraz elektrickým proudem.
29. Uschovejte prosím tuto uživatelskou příručku správně.

Pokyn ikony

Na produktech PANTUM se mohou objevit následující ikony a podívejte se prosím na skutečné ikony na produktu.
Pokud je to možné, přijměte vhodná opatření, abyste produkt provozovali podle pokynů ikon.

	Tento symbol označuje, že na konci životnosti výrobku nesmí být zlikvidován jako domácí odpad. Místo toho byste měli zlikvidovat použité zařízení na určeném sběrném místě pro recyklaci odpadních elektrických a elektronických zařízení. Ref: směrnice EU 2002/96 / ES o odpadních elektrických a elektronických zařízeních (OEEZ). Pro další informace kontaktujte svého distributora / dodavatele.
	Tento symbol znamená, že výrobek je použitelný pro vnitřní použití místo pro venkovní použití.

Informace o předpisech a prohlášení

V této části jsou uvedeny informace o předpisech a prohlášení platné pro uživatele v konkrétních regionech.

Platí pro uživatele v Číně.

有害物质/元素及其含量表

产品中有害物质或元素的名称及含量

根据中国《电器电子产品有害物质限制使用管理办法》

部件名称	有害物质					
	铅（Pb）	汞（Hg）	镉（Cd）	六价铬（Cr^{6+}）	多溴联苯（PBB）	多溴二苯醚（PBDE）
塑胶部件	○	○	○	○	○	○
金属部件	×	○	○	○	○	○
电线电缆	×	○	○	○	○	○
电路板组件	×	○	○	○	○	○
玻璃部件	○	○	○	○	○	○
碳粉	○	○	○	○	○	○
包装材料	○	○	○	○	○	○

本表格依据SJ/T11364的规定编制：

1. ○：表示该有毒有害物质在该部件所有均质材料中含量均在GB/T26572规定的限量要求以下。
2. ×：表示该有毒有害物质至少在该部件的某一均质材料中的含量超出GB/T26572规定的限量要求。
3. 本产品的部分部件含有有害物质，这些部件是在现有科学技术水平下暂时无可替代物质。
4. 环保使用期限取决于产品正常工作的温度和湿度等条件。

珠海奔图电子产品回收利用体系

为保护环境，珠海奔图电子有限公司建立废弃产品的回收再利用体系，您可以选择将废弃的打印机和耗材交给当地奔图维修中心进行统一回收，再由国家认定的具备废弃物处理资质的处理机构对废弃产品进行正确的回收,再利用处理，以确保节约资源，降低环境污染，解除用户对废弃产品污染环境的担忧。

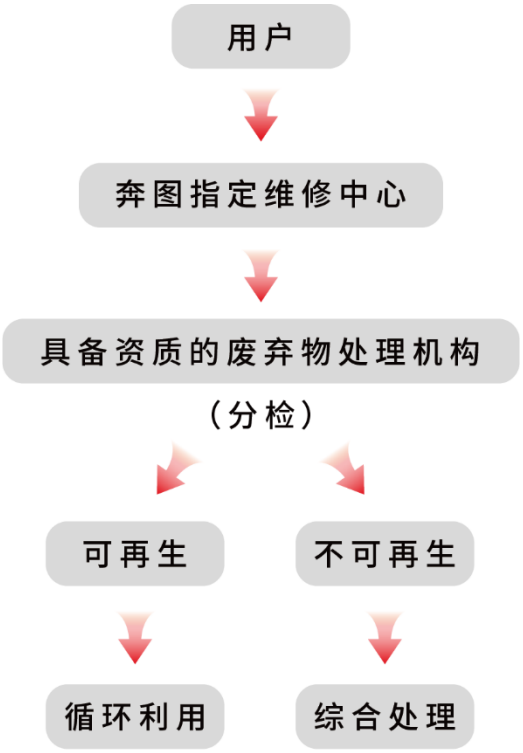

1. 用户负担费用：用户–维修中心；

2. 珠海奔图电子有限公司负担费用：奔图维修中心–具备资质的废弃物处理机构。

中国环境标识认证产品用户说明

噪声大于63.0 dB(A)的办公设备不宜放置于办公室内，请在独立的隔离区域使用。

如需长时间使用本产品或打印大量文件，请确保在通风良好的房间内使用。

如您需要确认本产品处于零能耗状态，请按下电源关闭按钮，并将插头从电源插座断开。

在产品停产后，保证至少5年内可提供产品在正常使用范围内可能损坏的备件和产品的消耗材料。

关于海拔高度和气候条件的安全警告标识

	仅适用于非热带气候条件下安全使用。 གནམ་གཤིས་ཚ་ཁུལ་མིན་པའི་ས་ཁོ་ནར་ཉེན་མེད་བེད་སྤྱོད་བྱས་ཆོག Dan hab yungh youq gij dienheiq diuzgen mbouj dwg diegndat haenx ancienz sawjyungh غەيرىي تىروپىك بەلباغ ھاۋا كىلىماتى شارائىتىدا بىخەتەر ئىشلەيدۇ.
	仅适用于海拔2000米及以下地区安全使用。 རྒྱ་མཚོའི་ངོས་ལས་མཐོ་ཚད་སྨི་2000མན་གྱི་ས་ཁུལ་ཁོ་ནར་ཉེན་མེད་བེད་སྤྱོད་བྱས་ཆོག 2000m Dan hab yungh youq gij digih haijbaz 2000m doxroengz haenx ancienz sawjyungh دېڭىز يۈزىدىن ئېگىزلىكى 2000 مېتىردىن تۆۋەن بولغان جايلاردىلا بىخەتەر ئىشلەيدۇ،

激光产品说明

本机属于1类激光产品。

CMIIT 无线声明

中国无线电发射设备通告

此系列产品中部分产品带有无线功能，带无线功能产品的型号核准信息显示在产品本体的铭牌上。

对于 5150-5350 MHz 频带：

本设备在频带 5150-5350MHz 下工作时仅供室内使用。

Platí pro uživatele v Evropě



Tento symbol označuje, že na konci životnosti výrobku nesmí být zlikvidován jako domácí odpad. Místo toho byste měli zlikvidovat použité zařízení na určeném sběrném místě pro recyklaci odpadních elektrických a elektronických zařízení. Ref: směrnice EU 2002/96 / ES o odpadních elektrických a elektronických zařízeních (OEEZ). Pro další informace kontaktujte svého distributora / dodavatele.

CE

Směrnice Evropského společenství (EC) o shodě
Tento symbol znamená, že výrobek splňuje požadavky na ochranu týkající se elektromagnetické kompatibility a bezpečnosti elektrického zařízení (pro použití v určitém rozsahu napětí) v v přibližných a harmonizovaných předpisech členů směrnice 2014/30/EU a směrnice Evropského parlamentu a Rady 2014/35/EU.
Směrnice o radiokomunikačním zařízení 2014/53/EU se vztahuje pouze na modely s bezdrátovou funkcí.
Výrobce tohoto produktu je: Zhuhai Pantum Electronics Co., Ltd., Budovy 02, 06 a 08, č. 888 Ulice Shengping, Město Pingsha, Město Zhuhai, Provincie Guangdong, 519000 PR Čína.
Tento výrobek splňuje limity třídy B en 55032 / EN 55035 a bezpečnostní požadavky en 62368-1.

RF exposure statements (only for product with wireless feature**)**
This transmitter must not be co-located or operating in conjunction with any other antenna or transmitter. This equipment should be installed and operated with a minimum distance of 20 centimeters between the radiator and your body.

For customers in EU/ EFTA/ UK and Turkey(only for product with wireless feature**)**
This device is restricted to indoor use when operating in the 5150-5350MHz frequency range to reduce the potential for harmful interference to co-channel mobile satellite systems in all EU/EFTA member states, Turkey and the UK.

	AT	BE	BG	CH	CY	CZ	DK	DE	EE	EL	ES	FI
	FR	HR	HU	IE	IS	IT	LI	LT	LU	LV	MT	NL
	NO	PL	PT	RO	SE	SI	SK	TR	UK(NI)			
	UK											

Laser notice
The printer is a class 1 consumer laser product that is compliant with EN 50689:2021.

欧亚经济联盟区域用户适用

Сертифицирован Таможенным Союзом России, Белоруссии и Казахстана.
Унифицированный символ: EAC.

巴西区域用户适用

Incorpora produto homologado pela Anatel sob número 24205-23-08708

Obsah

01 Před použitím tiskárny 1
Zobrazení Produktu 1
Ovládací panel 4
02 Papír a Tisková Média 7
Specifikace Papíru 7
Nakládací Papí 8
Nakládání do Zásobníku Automatického Podavače 8
Nainstalujte ruční podavač 10
Proces použití papíru a rukopisu 12
Skenování Pomocí Tabletu 13
Skenování pomocí automatického podavače dokumentů (ADF) 15
03 Instalace a Odinstalace ovladače 16
Nastavení Ovladače 16
Instalace jedním kliknutím(Pro Windows a macOS) 16
Odinstalovat Ovladač 18
Metoda Odinstalace ovladače v systému Windows 18
Metoda Odinstalace ovladače v systému macOS 18
04 Nastavení kabelové sítě (použitelné pro modely kabelové sítě) 19
Nastavení IP adresy 19
Automatické Nastavení 19
Ruční Nastavení 19
05 Nastavení bezdrátové sítě (platí pro modely Wi-Fi) 20
Základní režim struktury 20
Nástroje pro nastavení bezdrátové sítě 21
Předběžné přípravy 21
Metody nastavení nástrojů pro nastavení bezdrátové sítě 21
Jak zakázat připojenou síť Wi-Fi 21
06 Web Server 22
Navštivte vestavěný webový server 22
07 Tisk 23
Funkce tisku 23
Nastavení Tisku 24
Nastavení parametrů tisku 24
Automatický Oboustranný Tisk 24
Tichý tisk 26

Nastavení automatického vypnutí 28
08 Kopírování 29
Funkce kopírování 29
Společné nastavení kopírování 29
N-v-1 30
Klon 30
Plakát 31
Sestavená kopie 31
Ruční duplexní kopírování 32
Nastavení kopírování ID karty 34
Nastavení kopírování vyúčtování 34
09 Skenování 35
Tah Skenování 35
Skénování systémem Windows 35
Skenování systému macOS 36
TWAIN Skenování 36
Tlačit Skenování 37
Skenování do Počítače 37
Skenování na E-mail 37
Skenování na FTP 38
Skenování na U-disk 38
Skenování do SMB 39
10 Denní Údržba 40
Čištění tiskárny 40
Tonerová kazeta a údržba sestavy bubnu 45
O tonerové kazety a sestavy bubnu 45
Vyměňte tonerovou kazetu a sestava bubnu 45
11 Vyloučení chyby 50
Čištění Zaseknutého Papíru 50
Střední Zaseknutého Papíru 50
Zaseknutí papíru v Fixační Jednotce 53
V duplexní tiskové jednotce se objeví zaseknutý papír 56
Na automatickém podavači dokumentů (ADF)dochází k zaseknutí papíru 57
Porucha Softwaru 59
Chyba Zpráva 60
Časté řešení chyb 61
Časté Chyby 61

Vady Obrazu 63
12 Specifikace produktu 67
Shrnutí Specifikace 67
Specifikace Tisku 68
Specifikace Kopie 68
Specifikace Skenování 68

01 Před použitím tiskárny

Zobrazení Produktu

Boční pohled (1)

č.	BM4200D/BM4200DN/ BM4200DW Series:	BM4200AD/ BM4200ADN Series:
	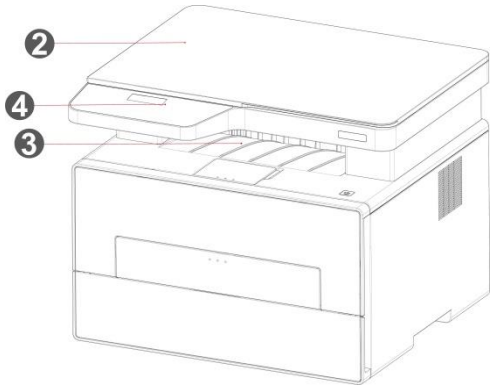	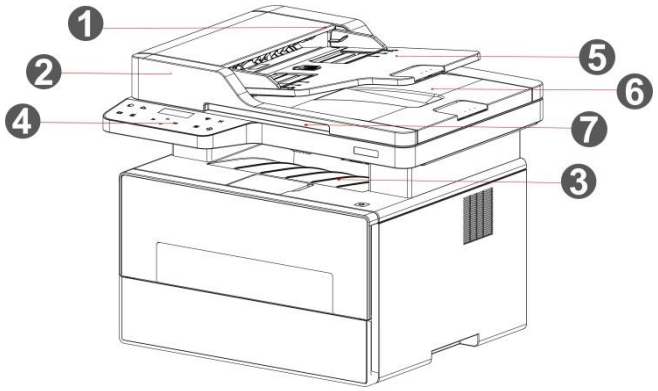
1	Kryt automatického podavače dokumentů	Používá se k odstranění papíru zaseknutého při skenování ADF.
2	Kryt skeneru	Otevřete kryt skeneru a umístěte naskenované originály na skleněnou desku.
3	Výstupní Koš	Pro uložení tištěného papíru.
4	Ovládací panel	Uveďte stav tiskárny pro provedení nastavené operace.
5	Podnos automatického podavače dokumentů	Používá se k umístění originálů naskenovaných z ADF.
6	Výstupní zásobník automatického podavače dokumentů	Zabraňte pádu naskenovaných originálů.
7	Rukojeť krytu skeneru	Slouží k otevření krytu skeneru。

Boční pohled (2)

č.	BM4200D/BM4200DN/ BM4200DW Series:	BM4200AD/ BM4200ADN Series:

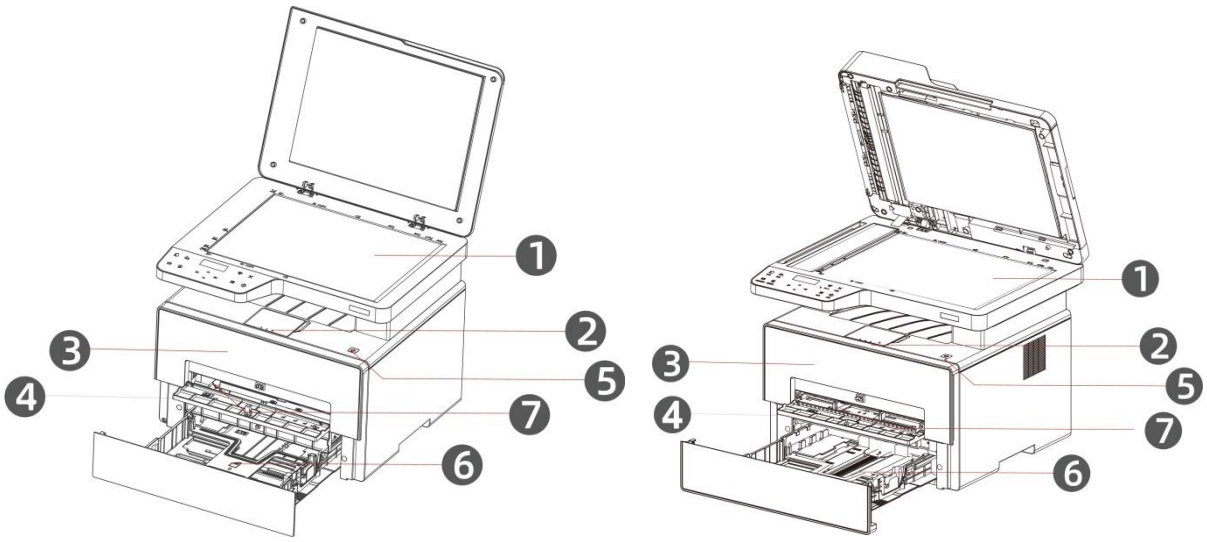

1	Skleněná Deska	Používá se k umístění originálů naskenovaných z desky.
2	Výstup Zásobník	Aby nedošlo k pádu tištěného papíru.
3	Obálka	Chcete-li otevřít přední kryt, vyjměte laserovou tonerovou kazetu.
4	Zásobník Ručního Podavače	Pro umístění média, které jsou vytištěny v ručním podávání zásobníku.
5	Vypínač	Zapněte nebo vypněte napájení a stiskněte toto tlačítko v režimu Ready pro vstup do úsporného režimu. Stiskněte a podržte toto tlačítko po dobu delší než 4 sekundy, abyste tiskárnu vypnuli.
6	Automatický Podavač Zásobníku	Pro umístění médií, které jsou vytištěny v zásobníku automatického podávání.
7	Papírový deflektor ručního podnosu	Posuvný deflektor papíru pro přizpůsobení šířce papíru.

Boční pohled (3)

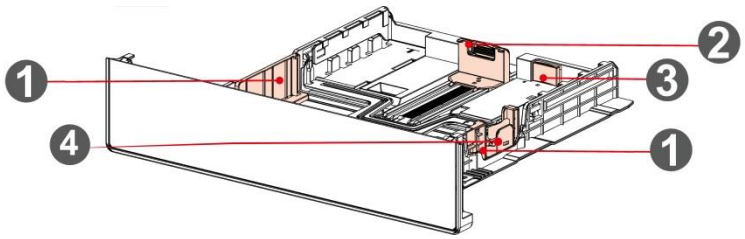

1	Šířka papíru deflektor automatického podávání zásobníku	Posunutím deflektoru šířky papíru se přizpůsobíte šířce papíru.
2	Délka papíru deflektor automatického podávání zásobníku	Posuňte deflektor délky papíru, abyste se přizpůsobili délce papíru.
3	Klip prodlouženého zásobníku automatického zásobníku	Pro nastavení prodloužení délky zásobníku .
4	Koncová zarážka A4	Odstraňte tuto zarážku před vložením papíru formátu Letter

Pohled Zezadu

č.	BM4200D/BM4200DN/ BM4200DW Series:	BM4200AD/ BM4200ADN Series:

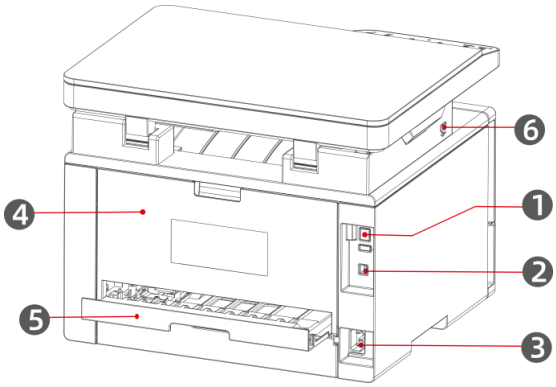

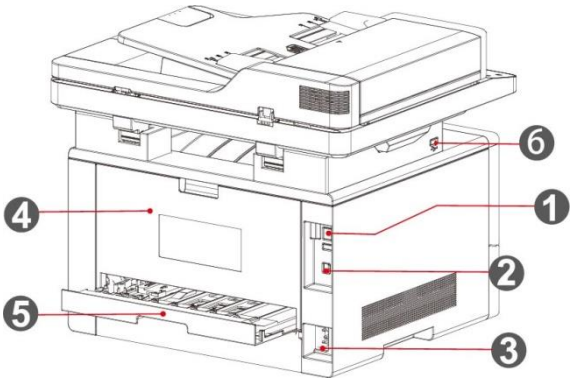

1	Síťové Rozhraní	Pro připojení produktu k síti pomocí síťového kabelu.
2	USB rozhraní	Pro připojení produktu k počítači pomocí kabelu USB.
3	Napájecí Rozhraní	Pro připojení produktu k napájení pomocí napájecího kabelu.
4	Zadní Kryt	Pro uvolnění papíru, když se zasekne.
5	Duplexní Tisková Jednotka	Pro podávání papíru při duplexním tisku a uvolňování papíru, když se papír zasekne při duplexním tisku.
6	Levý port USB	Pro rozšíření úložné kapacity pro zabezpečený tisk.

Poznámka: • Vzhled tiskárny se bude lišit v závislosti na modelu a funkci. Schéma je pouze orientační.

Ovládací panel

Přehled ovládacích panelů

Rozložení ovládacího panelu tiskárny je znázorněno na obrázku níže:

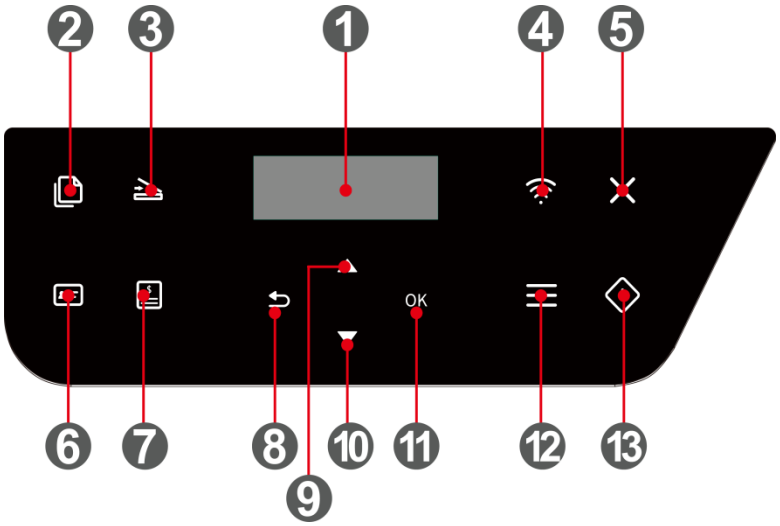

č.	Název	Funkce
1	LCD Displej	Zobrazte provozní rozhraní a informace o produktu.
2	Tlačítko Kopírovat	Stiskněte tohoto tlačítka přejdete do režimu kopírování.
3	Tlačítko Skenování	Stiskněte tohoto tlačítka přejdete do režimu skenování.
4	Wi-Fiklíč/klíč ukládání toneru	Stisknutím tlačítka Wi-Fi se připojíte/odpojíte Wi-Fi (platí pouze pro modely bez Wi-Fi). Stisknutím tlačítka Wi-Fi aktivujete Bluetooth, když je povoleno WiFi (platí pouze pro modely Bluetooth). Dlouhým stisknutím tlačítka Wi-Fi na déle než 2 sekundy: spusťte WPS, když není připojena Wi-Fi; odpojte se, když se připojuje/připojuje Wi-Fi (platí pouze pro modely bez Wi-Fi). Zapněte funkci ukládání toneru (platí pouze pro modely bez Wi-Fi).
5	Zrušit	Proveďte operaci zrušení. Idle state interface v režimu kopírování, resetovat “Počet kopií” na 01. Když je spínač pro vymazání paměti zapnutý, stisknutím tlačítka Zrušit vymažete data.
6	Tlačítko kopírování ID karty	Stiskněte tohoto tlačítka přejdete do režimu Kopírování ID Karty.
7	Tlačítko Kopírovat Účet	Stiskněte tohoto tlačítka přejdete do režimu kopírování vyúčtování.
8	Vrátit	Vraťte se do předchozí nabídky.

9	Objevit	Procházejte nabídkami a jejich možnostmi. Na stránce je režim "kopie" připraven, stisknutím tlačítka přidejte počet kopií o 1 a dlouhým stisknutím zvyšte hodnotu kroku o 10. Na vstupním rozhraní se Klávesa Stránka Nahoru používá k cyklické změně číselné hodnoty z 0 na 9.
10	Přejít	Procházejte nabídkami a jejich možnostmi. Na stránce "kopie" je režim připraven stiskněte tlačítko pro snížení počtu kopií o 1 a dlouhým stisknutím pro snížení hodnoty kroku o 10. Na vstupním rozhraní se Klávesa Stránka Dolů používá k cyklickému posouvání vstupní pozice zleva doprava.
11	OK	Potvrďte výběr na obrazovce.
12	Menu	Otevřete hlavní nabídku ovládacího panelu.
13	Start	Slouží k zahájení příslušných operací po dokončení nastavení provozu. V případě výpadku napájení stiskněte toto tlačítko pro vyzvednutí a tisk znovu.

Funkce indikátoru stavu

č.	**Stav zobrazený indikátorem napájení**	**Stav**	**Popis stavu**
1		Bílý indikátor normálně svítí	Tiskárna je připravena
2		Červený indikátor normálně svítí	Chyba nebo upozornění tiskárny.

02 Papír a Tisková Média

Specifikace Papíru

Automatický Podavač Zásobníku	Typa Média	Obyčejný papír (70~105g / m²), tenký papír (60~70g / m²)
	Velikost média	A4, A5, JIS B5, IS0 B5 , A6, Letter, Legal,Executive , Folio, Oficio, Statement, Japanese Postcard, Monarch Env, DL Env, C5 Env, C6 Env, No.10 Env, ZL, Big 16K, Big 32K, 16K,32K, B6，Yougata4, Postcard, Younaga3, Nagagata3, Yougata2
	Hmotnost média	60～105 g/m²
	Maximální kapacita zásobníku	250 stran (80 g / m²)
Ruční podavač	Typa Média	Obyčejnýpapír(70~105g/m²),tenký papír(60~70 g/m²),silný papír(10~120g/m²),Transparentní Film,Kartonový papír,Etiketový Papír,Obálka
	Velikost média	A4, A5, JIS B5, IS0 B5 , A6, Letter, Legal,Executive , Folio, Oficio, Statement, Japanese Postcard, Monarch Env, DL Env, C5 Env, C6 Env, No.10 Env, ZL, Big 16K, Big 32K, 16K,32K, B6，Yougata4, Postcard, Younaga3, Nagagata3, Yougata2
	Hmotnost média	60～200 g/m²
	Maximální kapacita zásobníku	1 stran

Poznámka: • Pro tuto tiskárnu se doporučuje standardní papír 80 g/m².

• Nedoporučuje se používat speciální papír ve velké míře, což může ovlivnit životnost tiskárny.

• Tiskové médium, které nesplňuje pokyny uvedené v této Uživatelské příručce, může mít za následek špatnou kvalitu tisku, zvýšené zaseknutí papíru a nadměrné opotřebení tiskárny.

• Vlastnosti, jako je hmotnost, složení, struktura a vlhkost, jsou důležitými faktory ovlivňujícími výkon tiskárny a kvalitu výstupu.

Při výběru tiskového média mějte na paměti následující záležitosti:

1. Požadovaný efekt tisku: vybrané tiskové médium by mělo splňovat požadavky tiskových úloh.
2. Hladkost povrchu: hladkost tiskového média může ovlivnit ostrost výsledku tisku.
3. Některá tištěná média mohou splňovat všechny pokyny pro použití obsažené v tomto dokumentu, ale stále nemohou přinést uspokojivý účinek. Může to být způsobeno nesprávným provozem, nevhodnou teplotou a vlhkostí nebo jinými faktory mimo kontrolu Pantum. Před zakoupením velkého množství tiskových médií se ujistěte, že tiskové médium splňuje specifikace uvedené v této Uživatelské příručce.

Nakládací Papí

Poznámka:• Vzhled tiskárny se bude lišit v závislosti na modelu a funkci. Schéma je pouze orientační.

Nakládání do Zásobníku Automatického Podavače

1. Vysuňte zásobník automatického podavače z tiskárny.

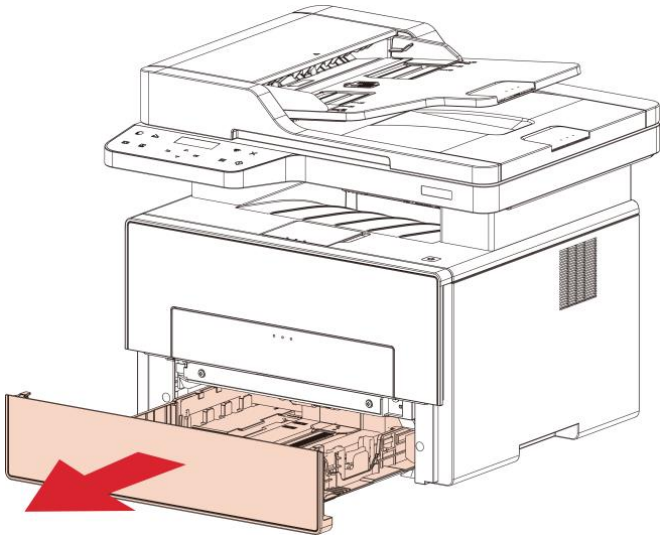

2. Zasuňte sponu prodlouženého zásobníku automatického podavače, deflektoru délky papíru a deflektoru šířky papíru do slotu vhodného pro velikost papíru, aby odpovídala délce a šířce papíru.

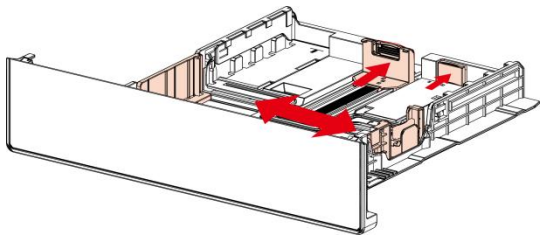

Poznámka:• Ne příliš zmáčknout “deflektoru délky papíru” a “deflektoru šířky papíru”, jinak by to mohlo snadno vést k deformaci papíru.

3. Před vložením papíru rozložte skládaný papír, aby nedošlo k zaseknutí papíru nebo chybě podávání, a poté vložte papír do zásobníku tiskovou stranou dolů.Automatický podavač zásobník může být vložen až 250 stran, 80g /m² papíru.

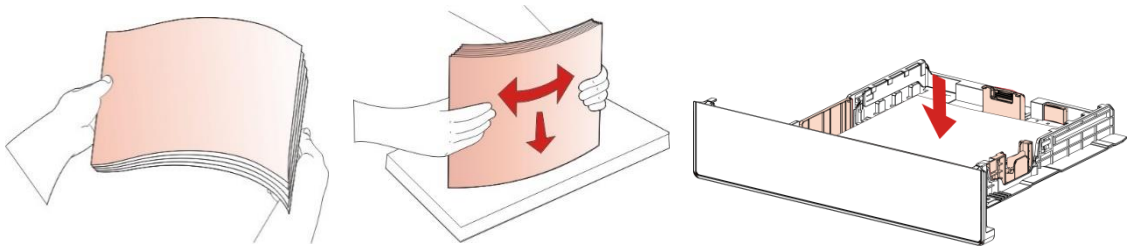

4. Zvedněte výstupní zásobník, aby nedošlo k uklouznutí a pádu tištěného papíru, nebo po dokončení tisku okamžitě vyjměte tištěný dokument.

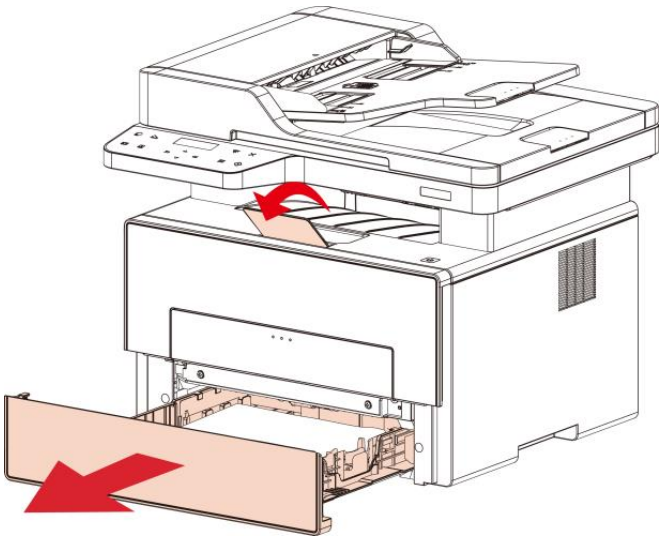

Poznámka:• Doporučuje se zvednout výstupní zásobník, aby se zabránilo sklouznutí a pádu papíru po tisku. Pokud se rozhodnete nezvyšovat výstupní zásobník, doporučujeme okamžitě vyjmout tištěný papír z tiskárny.

• Pokud je do zásobníku automatického podávání vloženo více než 250 stran (80 g/m²) najednou, dojde k zaseknutí papíru nebo selhání podávání papíru.

• Pokud provádíte jednostranný tisk, ujistěte se, že strana, která má být vytištěna (prázdná strana), je lícem dolů.

Nainstalujte ruční podavač

1. Zvedněte výstupní zásobník, aby nedošlo k uklouznutí a pádu tištěného papíru, nebo po dokončení tisku okamžitě vyjměte tištěný dokument.

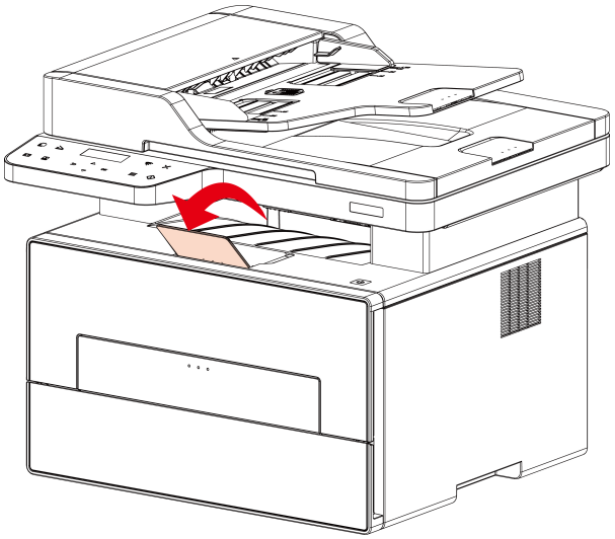

2. Otevřete zásobník ručního podávání.

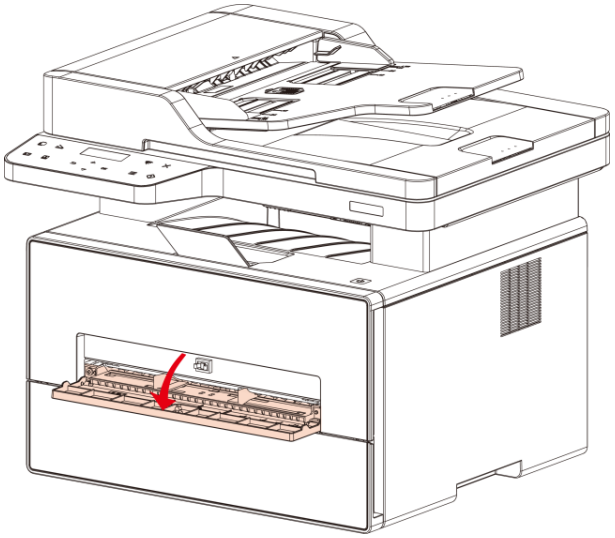

3. Posuňte papírový deflektor ručního podavače proti oběma stranám papíru. Nepoužívejte nadměrnou sílu, jinak bude papír zaseknutý nebo zkosený.

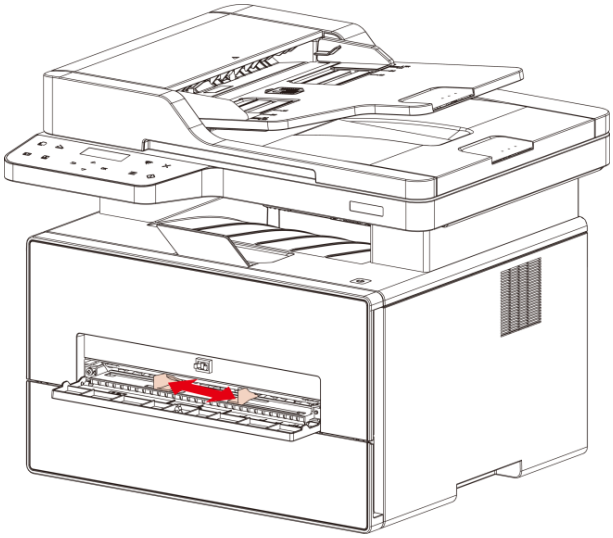

4. Do ručního podnosu vložte oběma rukama ploché tiskové médium.

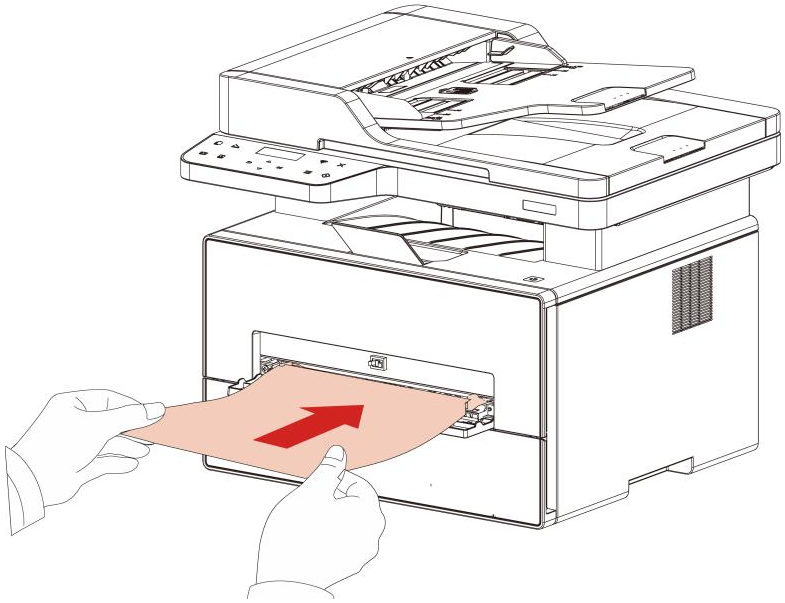

Poznámka: • Tiskárna se automaticky přepne do režimu ručního podávání, když vložíte papíry do zásobníku ručního podávání.

• Pokaždé vložte do zásobníku ručního podávání jedno tiskové médium a po dokončení tisku vložte další kus.

• Vložte tiskové médium do zásobníku ručního podávání tiskovou stranou nahoru; horní část papíru by měla být vložena dovnitř jako první.

5. Když je vytištěná stránka vyvedena z tiskárny, vložte druhý kus dovnitř podle výše uvedených kroků a pokračujte v tisku. Pomalá akce povede k okamžitému vytažení papíru nebo selhání papíru v zásobníku ručního podávání. Poté, co papír je dát dovnitř, tisk bude obnoven automaticky, příliš rychlé akce může učinit papír zachycen v tiskárně, která bude snadno za následek uvíznutí papíru.

Poznámka:• Po tisku okamžitě vyjměte výstup tištěného papíru z tiskárny. Stohování papíru nebo obálek může způsobit zaseknutí papíru nebo zvlnění papíru.

Proces použití papíru a rukopisu

Požadavky na rukopis:

Zdroj	Typa	Velikost
Automatický podavač dokumentů (ADF)	Obyčejný papír	A4, A5, B5, A6,Dopis,Folio,Legal
Deska	Obyčejný papír, Tenký papír, tlustý papír, průhledný film, kartonový papír, štítek, papír, obálka	A4, A5, B5, Dopis, Plná Skenovací Deska, Personalizace

Skenování Pomocí Tabletu

Poznámka:• Vzhled tiskárny se bude lišit v závislosti na modelu a funkci. Schéma je pouze orientační.

Kroky použití:

1. Zvedněte kryt skeneru.

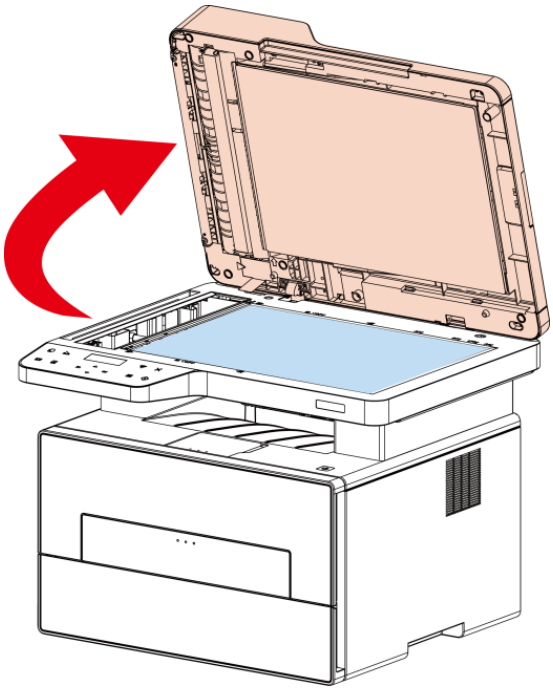

2. Načtěte rukopis lícem dolů.

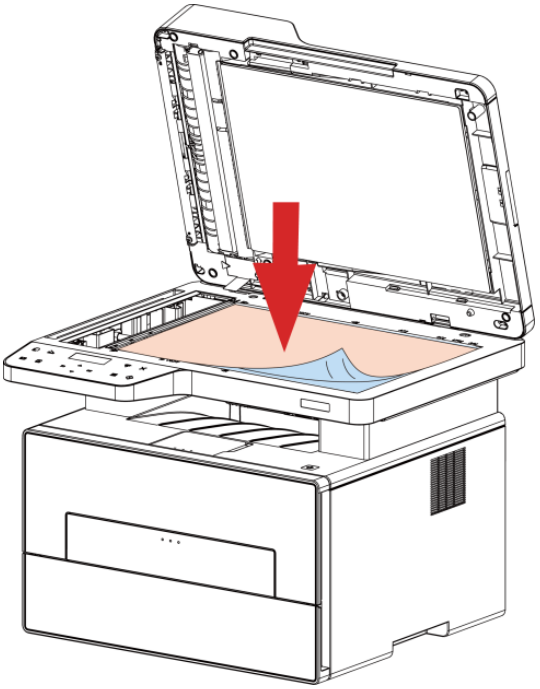

3. Zarovnejte rukopis tak, aby odpovídal příslušné velikosti papíru.

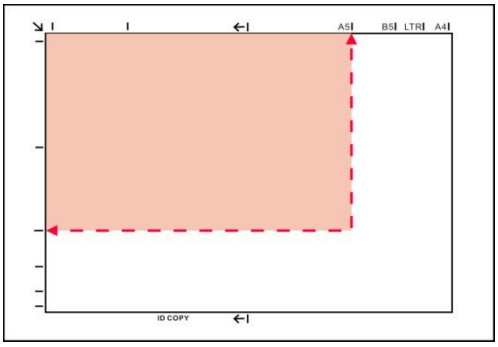

Poznámka: • Pokud se rukopis neshoduje s žádnou značkou velikosti, zarovnejte levý horní roh rukopisu se šipkou.

• Ujistěte se, že v ADF není žádný dokument. Pokud je dokument detekován v ADF, bude výhodnější než dokument na skleněné desce.

4. Opatrně zavřete kryt skeneru.

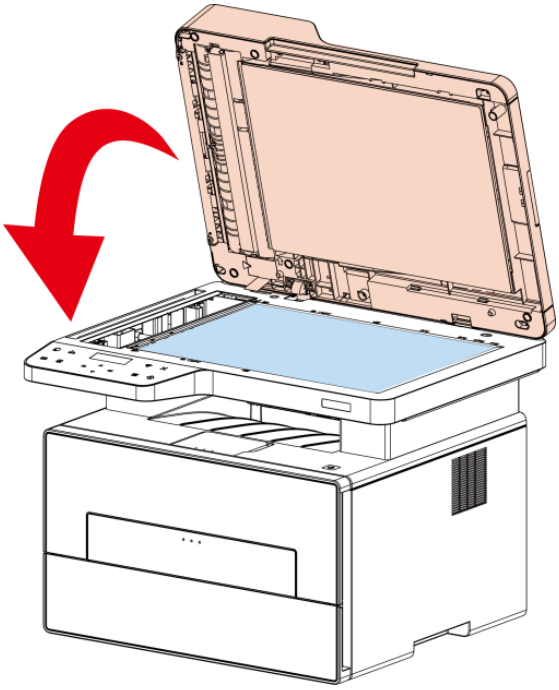

Poznámka: • Po úplném zaschnutí lepidla, inkoustu nebo korekční kapaliny vložte papír nebo document na sklo skeneru.

• Drsné texturou, nerovnoměrné, olej obarví a velmi hladký papír, bude tisk účinek chudé.

• Ujistěte se, že není prach, chmýří atd. na papíře.

• Papír se položí na rovný povrch a skladuje se v chladném a suchém prostředí.

• Chcete-li se vyhnout ovlivnění definice, neotevírejte kryt skeneru během skenování pomocí desky.

Skenování pomocí automatického podavače dokumentů (ADF)

1. Vložte originál do ADF s jeho přední nahoru a horní krmení jako první.

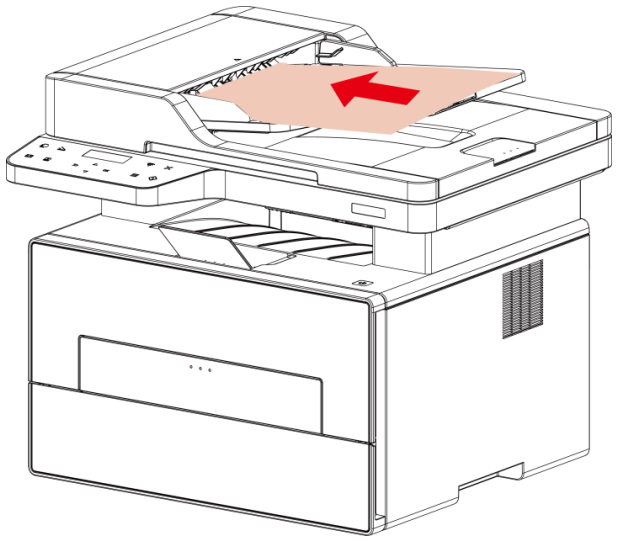

2. Upravte vodicí desku dokumentu, dokud se nepřiblíží k zásobníku papíru.

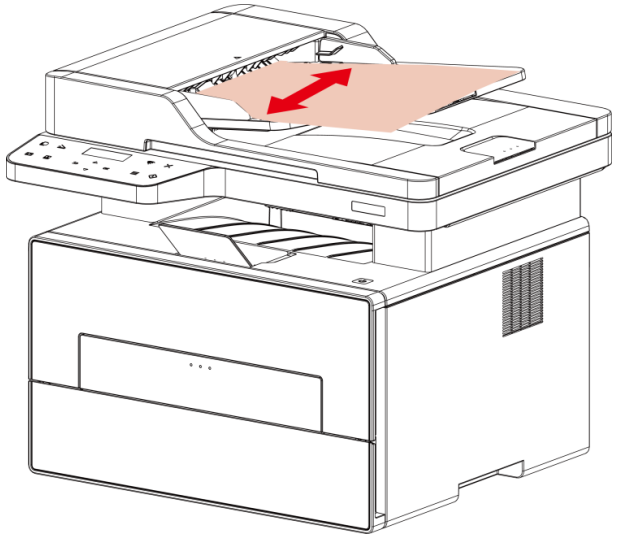

Poznámka: • ADF podporuje krmení maximálně 50 kusů papíru, které by měly být krmeny jeden po druhém.

03 Instalace a Odinstalace ovladače

Nastavení Ovladače

Software ovladače pro Windows a macOS je připojen a pro rychlou a pohodlnou instalaci ovladače se doporučuje nastavení jedním kliknutím.

Poznámka: • Rozhraní instalace ovladače se může lišit kvůli různým modelům a funkcím, takže schema je pouze pro vaši informaci.

Instalace jedním kliknutím(Pro Windows a macOS)

Instalace jedním kliknutím vám poskytuje tři způsoby instalace: „Wi-Fi“, „USB“ a „Kabelová síť“. Tato příručka se zaměřuje na „Instalaci tiskárny pomocí připojení USB “.

Připojte tiskárnu pomocí kabelu USB

1. Připojte tiskárnu k počítači pomocí kabelu USB, zapněte tiskárnu a počítač.
2. Vložte doprovodný instalační disk do jednotky CD počítače nebo se přihlaste na oficiální webové stránky Pantum (www.pantum.com) pro stažení disku.

Poznámka: • Některé počítače nemusí být schopny automatické přehrávání CD majáku konfigurace systému. Dvakrát klikněte na ikonu "Počítač", najděte "Ovladač DVD RW" a poté dvakrát klikněte na "ovladač DVD RW" pro spuštění instalace.

3. Přečtěte si a souhlasím s podmínkami uvedenými v Licenční Smlouvě s Koncovým Uživatelem a zásady ochrany Osobních údajů, klikněte na tlačítko “Další” v pravém dolním rohu rozhraní pro vstup do instalace ovladače rozhraní.
4. Nastavení se spustí, když kliknete na „Nastavení jedním kliknutím“ pod USB. Nastavení může chvíli trvat, v závislosti na konfiguraci počítače. Počkat.

Poznámka: • Pro Windows postupujte podle kroku 4. Pro macOS zadejte heslo pro PC, než přejdete ke kroku 4.

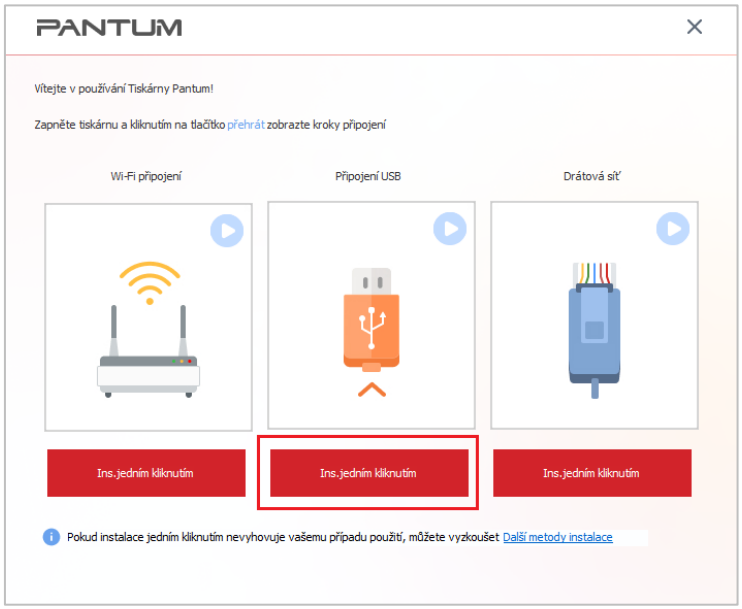

5. Po instalaci klikněte na tlačítko” Tisk a testovací stránka”. Pokud tiskárna vytiskne testovací stránku úspěšně, znamená to, že jste ovladač nainstalovali správně. (Pokud potřebujete nainstalovat software OCR v systému Windows, nainstalujte jej pouze tehdy, když je počítač připojen k internetu.)

Odinstalovat Ovladač

Metoda Odinstalace ovladače v systému Windows

Windows 7 je uveden jako příklad v následující operaci. Informace na obrazovce počítače se mohou lišit kvůli více operačním systémům.

1. Klikněte na “ Start Menu “v počítači a poté na “Všechny programy”.
2. Klikněte na “ Pantum “a poté na “Pantum XXX Série”.

Model “ XXX “ v Pantum XXX Série představuje model produktu.

3. Klikněte na “Odinstalovat” a podle pokynů v okně odinstalace odstraňte ovladač.
4. Po dokončení vykládky restartujte počítač.

Metoda Odinstalace ovladače v systému macOS

macOS 10.14 je uveden jako příklad v následující operaci. Informace na obrazovce počítače se mohou lišit kvůli více operačním systémům.

1. Klikněte na „Jdi na“ – „Aplikace“ – „Pantum“ –“LP2133MFP” – „Pantum Un-install Tool“.
2. Odstraňte ovladač podle pokynů v rozbalovacím okně Odinstalovat.
3. Odinstalování dokončeno.

04 Nastavení kabelové sítě (použitelné pro modely kabelové sítě)

V případě, že tiskárny podporují kabelový síťový tisk, mohou být připojeny k síti a ovládat tiskárnu pro tisk v režimu kabelové sítě.

Nastavení IP adresy

IP adresu tiskárny lze automaticky získat pomocí funkce DHCP nebo nastavit ručně.

Automatické Nastavení

Funkce automatického nastavení DHCP je ve výchozím nastavení na tiskárně povolena.
1. Připojte tiskárnu k síti pomocí síťového kabelu a dokončete přípravné práce na spuštění.
2. Tiskárna automaticky obdrží IP adresu přiřazenou serverem. Příjem IP adresy pod vlivem síťového prostředí může trvat několik minut serveru.
Můžete vytisknout "Stránka s Konfigurací Sítě" pro zobrazení adresy IP tiskárny nebo zobrazit informace o síti prostřednictvím ovládacího panelu tiskárny.Pokud IP adresa není uvedena, zkontrolujte síťové prostředí a zkuste to znovu po několika minutách čekání.

Poznámka: • Pokud DHCP server nepřidělí IP adresu automaticky, tiskárna dostane automaticky přiřazenou adresu link-local: 169.254.xxx.xxx.

Ruční Nastavení

Chcete-li nastavit IP adresu tiskárny pomocí ovládacího panelu tiskárny ručně.
Chcete-li nastavit IP adresu tiskárny prostřednictvím vloženého webového serveru ručně.

05 Nastavení bezdrátové sítě (platí pro modely Wi-Fi)

Dle modelu, model tiskárny s funkcí tisku Wi-Fi podporuje dva typy bezdrátového připojení k síti: Wi-Fi Stanice a Wi-Fi Přimý. Obvykle je mezi počítačem a tiskárnou povoleno pouze jedno připojení.

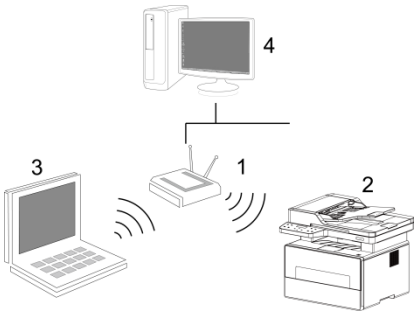

Wi-Fi Stanice: připojení k bezdrátovému zařízení přes router
1. Přístupový bod (bezdrátový směrovač).
2. Bezdrátová síťová tiskárna
3. Připojení počítače k přístupovému bodu pomocí síťového kabelu
4. Připojení počítače k přístupovému bodu pomocí síťového kabelu

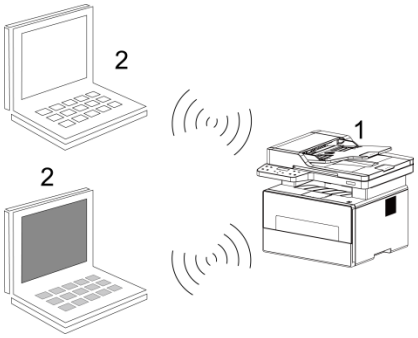

Režim Wi-Fi Direct: bezdrátový klient se připojuje k tiskárně s funkcí Wi-Fi
1. Bezdrátová síťová tiskárna
2. Bezdrátový klient se přímo připojuje k bezdrátové síťové tiskárně

Základní režim struktury

Jako médium můžete připojit počítač k tiskárně prostřednictvím přístupového část. (bezdrátový směrovač).Připojení přístupového část. (bezdrátový směrovač) je rozděleno na nastavení bezdrátové sítě a Wi-Fi Protected Setup (WPS).
Důležité: před instalací bezdrátové sítě se musíte dozvědět o identifikátoru sady služeb (SSID) a hesle přístupového část., abyste je mohli používat během nastavení bezdrátové sítě. Pokud je nelze určit, obraťte se na správce sítě nebo výrobce přístupového část. (bezdrátový směrovač). Pokud to nemůžete potvrdit, obraťte se na správce sítě nebo výrobce přístupového část. (bezdrátový směrovač).

Nástroje pro nastavení bezdrátové sítě

Pokud byl váš počítač nainstalován s ovladačem a byl připojen k bezdrátové síti, ale bezdrátová síť byla změněna, můžete jej znovu nastavit pomocí nástrojů pro nastavení bezdrátové sítě.

Předběžné přípravy

1. Přístupový bod (bezdrátový směrovač).
2. Počítač, který byl připojen k síti.
3. Tiskárna, která má funkci bezdrátové site.

Metody nastavení nástrojů pro nastavení bezdrátové sítě

Vezměte nástroj pro nastavení bezdrátové sítě v počítači.

1) **Systém Windows:** klikněte na “Menu Start” – “Všechny programy” - “Pantum— - Název produktu - “Nástroj pro nastavení bezdrátové sítě”.

2) **Systém macOS:** na panelu vyhledávače počítače klikněte na “Go”—”Aplikace”—”Pantum”-”Ná stroje”—”Nástroj pro konfiguraci bezdrátové sítě”.

Jak zakázat připojenou síť Wi-Fi

Připojte bezdrátovou síť v režimu infrastruktury podle výše uvedených kroků. Pokud je připojen, kontrolka Wi-Fi na ovládacím panelu normálně svítí. Stisknutím a podržením tohoto tlačítka po dobu delší než 2 S se odpojíte od sítě Wi-Fi (světlo Wi-Fi bude vypnuto).

06 Web Server

Nastavení tiskárny můžete spravovat pomocí vestavěného webového serveru.

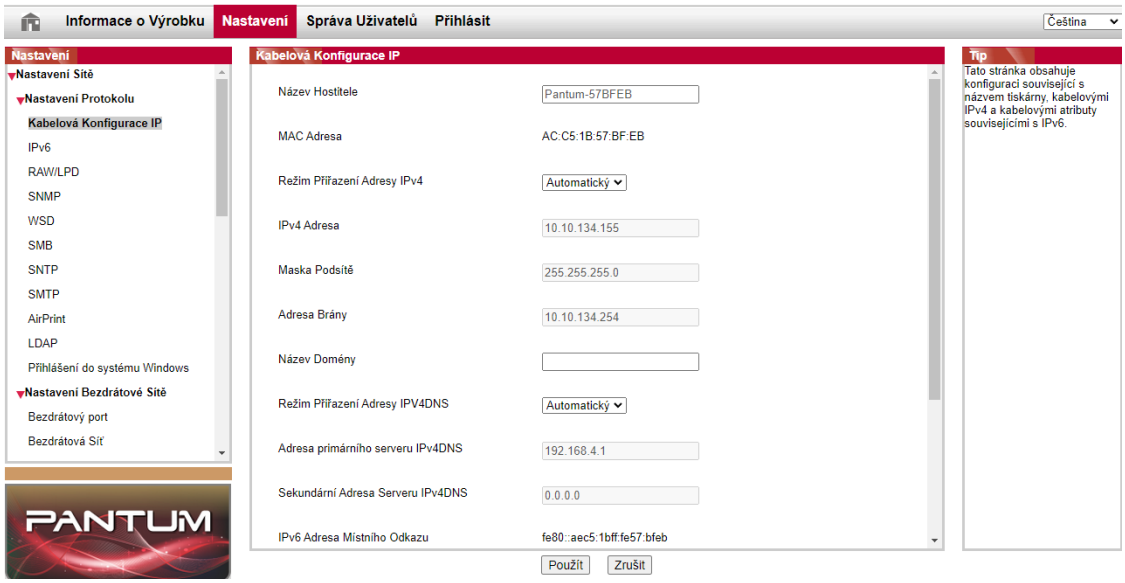

Navštivte vestavěný webový server

1. Zapněte napájení tiskárny a počítače.
2. Připojte tiskárnu k síti, aby bylo zajištěno, že je tiskárna připojena k síti, kde je počítač připojen.
3. Zadejte IP adresu tiskárny do adresního řádku Webového prohlížeče a navštivte webový server vložený do tiskárny.
4. Klikněte na možnost” Přihlásit se”, zadejte uživatelské jméno a heslo (výchozí uživatelské jméno je admin a počáteční heslo je 000000) a klikněte na “Přihlásit se”.

Poznámka:• Z bezpečnostních důvodů se doporučuje změnit výchozí heslo, které lze dokončit v rozhraní “Správa uživatelů”.

07 Tisk

Funkce tisku

Funkci tisku můžete nastavit pomocí "Start"- "Zařízení a tiskárny" - vyberte odpovídající tiskárnu-klikněte pravým tlačítkem myši-nastavte funkci tisku v "Předvolby tisku". Některé funkce jsou následující.

Funkce	Diagram
Automatický Oboustranný Tisk	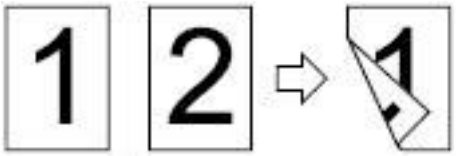
Srovnat Tisk	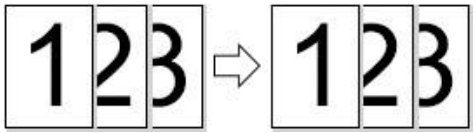
Zpětný Tisk	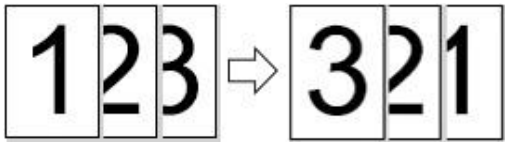
N-v-1	
PlakátTisk (pouze pro operační systém Windows)	
Zoom Tisk	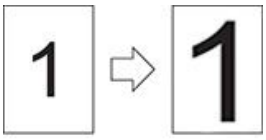
Vlastní Velikost	

Poznámka:• Windows 7 je uveden jako příklad ve výše uvedeném popisu.

• Můžete realizovat funkci Tisk plakátů výběrem 2x2 Tisk plakátů na vícestránkové.

• Můžete povolit Předvolby tisku a kliknutím na tlačítko Nápověda zobrazíte podrobný popis funkce.

Nastavení Tisku

Nastavení parametrů tisku

Před odesláním tiskových prací můžete nastavit parametry tisku pomocí následujících dvou metod(například typ papíru ,velikost papíru a zdroj papíru).

Operační systém	Dočasná změna nastavení tisku	Trvalá výchozí Změna nastavení
Windows 7	1. Klikněte na Menu" Soubor " – "Tisk" – "Vybrat tiskárnu" - "Vlastnosti tiskárny" (podrobné kroky se mohou lišit kvůli více operačním systémům).	1. Klikněte na Menu "Start" - "Ovládací panely" - "Zařízení a tiskárny". 2. Klikněte pravým tlačítkem myši na ikonu tiskárny, vyberte "Předvolby tisku" a poté změňte nastavení a uložte jej.
macOS	1. Klikněte na menu "Dokument" - "Tisk". 2. Změňte nastavení v okně, které se objeví.	1. Klikněte na Menu" Soubor " – "Tisk". 2. Změňte nastavení v okně, které se objeví, a kliknutím uložte předvolbu.(Před tiskem vždy vyberte předvolbu nebo tiskněte podle výchozího nastavení.)

Automatický Oboustranný Tisk

Tiskárna podporuje automatický oboustranný tisk obyčejného papíru.Velikost papíru podporovaná automatickým oboustranným tiskem: A4, Dopis, Právní, Oficio, Folio, 16K.

Poznámka: • Snaží automatický oboustranný tisk může poškodit tiskárnu, pokud nějaký papír média nejsou vhodná pro automatický oboustranný tisk.

• Automatický duplexní tisk nepodporuje Tisk plakátů.

• Pro vkládání papíru a typ médií, které lze vytisknout pomocí zásobníku automatického podávání, viz část 2.

Nastavení duplexní tiskové jednotky

Pro dosažení nejlepšího výsledku tisku můžete nastavit velikost papíru duplexní tiskové jednotky.Jako pro oboustranný tisk formátu A4 a 16K papíry, snímku by měla být upravena tak, aby A4 postavení; jako pro Dopis, Právní, Folio a Oficio oboustranný tisk, snímek by měl být upravena tak, aby Dopis pozici.

Kroky Nastavení duplexní jednotky jsou：

1. Vytáhněte duplexní jednotku..

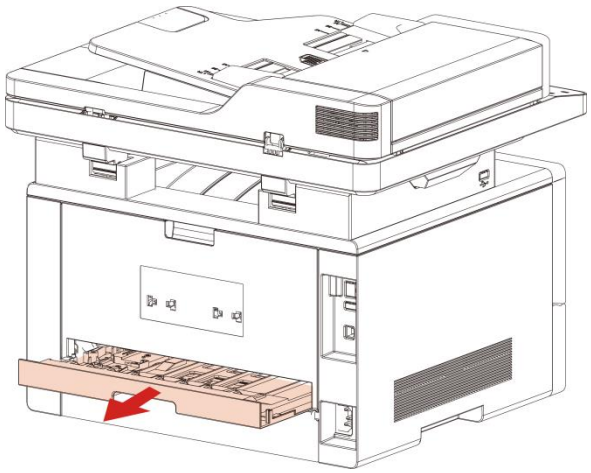

2. Vytvořte zadní stranu duplexní jednotky nahoru..

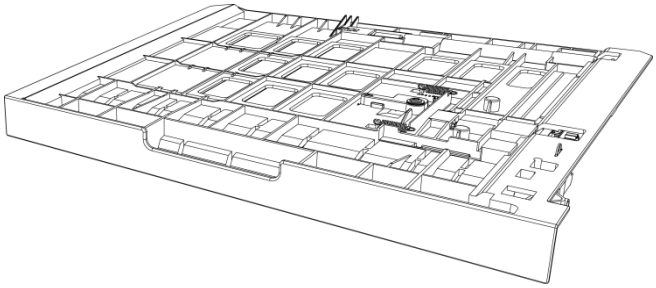

3. Upravte velikost papíru snímek A4 nebo písmeno pozici dokončit nastavení.

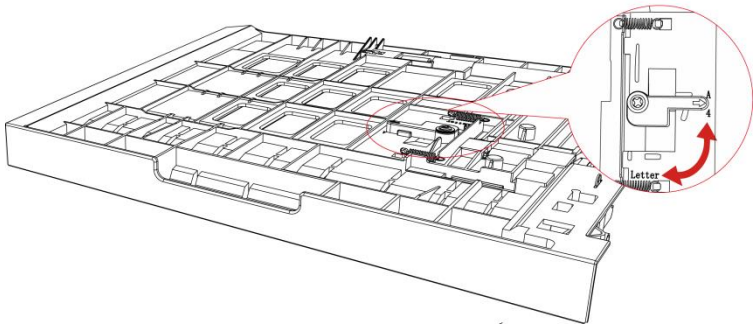

4. Nainstalujte duplexní jednotku do tiskárny.

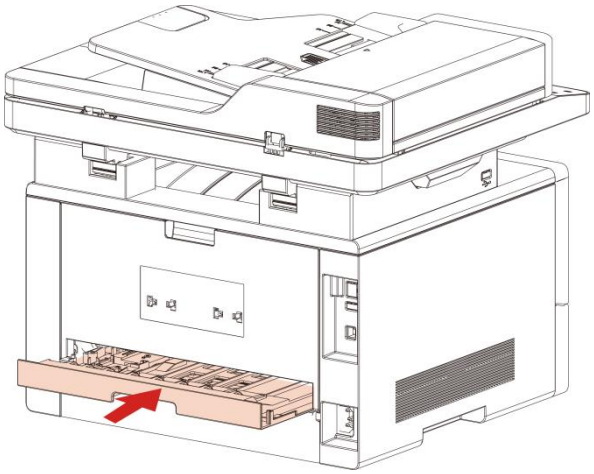

Jak provádět automatický duplexní tisk

1. Otevřete tiskovou úlohu, kterou chcete vytisknout z aplikace (například Poznámkový blok).
2. V Menu “Dokument” vyberte “Tisk”.
3. Vyberte tiskárnu odpovídajícího modelu.
4. Klikněte na “Předvolby” nakonfigurujete tisk.
5. Na kartě “Základní” vyberte “Duplexní tisk “a vyberte možnost” Dlouhá strana “nebo “ Krátká strana “.
6. Klikněte na “OK” pro dokončení nastavení tisku. Klikněte na “Tisk” realizujete automatický duplexní tisk.

Tichý tisk

Pokud je ztlumený tisk nastaven, šum tisku se sníží, ale tisk se do určité míry zpomalí.

Tichý tisk, kroky jsou následující (platí pro tiskárny nainstalované s připojením USB)

Windows 7 se používá jako příklad pro následující operaci. Informace na obrazovce počítače se mohou lišit pro rozdíl v operačních systémech.

1. Vstupte do počítače “Nabídka Start” - “Ovládací Panely”- Zkontrolujte “Zařízení a Tiskárny”.
2. Klepněte pravým tlačítkem myši na tiskárnu a v rozevírací nabídce vyberte “Vlastnosti tiskárny”.
3. Zadejte možnost “sekundární nastavení”.

4. Zaškrtněte “Tichý tisk” a dokončete nastavení kliknutím na “OK”.

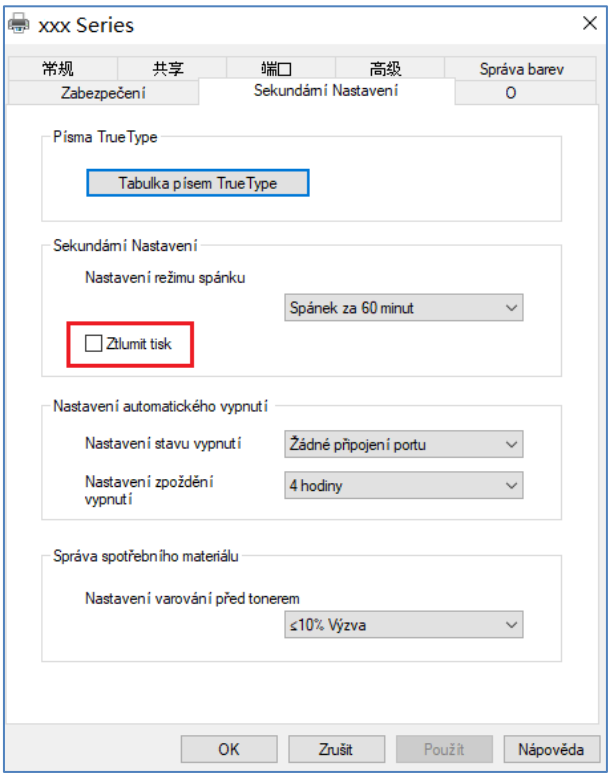

5. Otevřete tiskové práce z aplikace, vyberte tiskárnu odpovídajícího modelu a poté nastavte tisk podle potřeb.
6. Klikněte na “Tisk” realizujete Ztlumený tisk.

Poznámka:• Tiskárny s ovládacím panelem LCD lze nastavit tak, aby ztlumily tisk pomocí tlačítek primo na ovládacím panelu .

Nastavení automatického vypnutí

“Nastavení automatického vypnutí” se používá k nastavení podmínek vypnutí tiskárny a doby zpoždění vypnutí.

1. Vstupte do počítače “Nabídka Start” - “Ovládací Panely”- Zkontrolujte “Zařízení a Tiskárny”.
2. Klepněte pravým tlačítkem myši na tiskárnu a v rozevírací nabídce vyberte “Vlastnosti tiskárny”.
3. Zadejte možnost “Pomocná nastavení” a nastavte odpovídající možnost “Nastavení automatického vypnutí”.
4. Klikněte na “OK” pro dokončení nastavení.

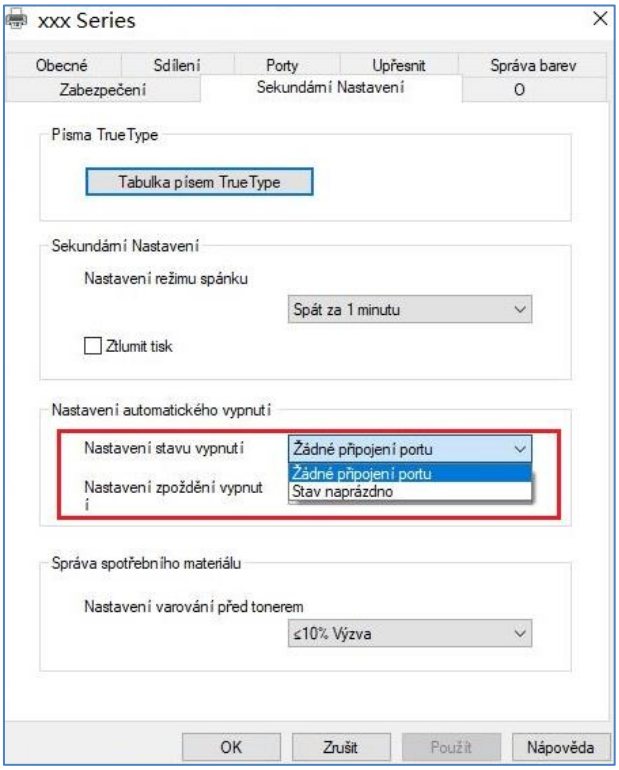

Poznámka: • U tiskárny vybavené LCD ovládacím panelem mohou uživatelé nastavit funkci automatického vypnutí pomocí tlačítek ovládacího panelu.

• Jednotlivé země (nebo regiony) nepodporují funkci nastavení automatického vypnutí.

08 Kopírování

Funkce kopírování

Funkce kopírování		Popis
Běžné kopírování	N-v-1	Vytiskněte vícestránkový dokument na kus papíru.
	Klon	Vytiskněte několik identických obrázků na kus papíru.
	Plakát	Vytiskněte jednostránkový originál na kousky papíru.
	Sestavená kopie	Srovnejte kopie originálu.
	Duplexní kopírování	Podporuje ruční duplexní kopírování originálů.
	Kvalita	Nastavte režim definice pro zlepšení efektu kopírování.
	Intenzita	Nastavte efekt kopírování hlubokého světla nastavením intenzity.
	Zoom	Zmenšit nebo zvětšit velikost kopírovaného obrázku.
	Nastavení papíru	Nastavte velikost papíru a typ papíru.
Kopírování ID karty Kopírování účtenek	Režim uspořádání	Nastavte režim uspořádání ID karty, kterou chcete zkopírovat.
	Intenzita	Nastavte efekt kopírování hlubokého světla nastavením intenzity.
	Papír Velikost	Nastavte velikost papíru.
	Intenzita	Nastavte efekt kopírování hlubokého světla nastavením intenzity.
票据复印	Papír Velikost	Nastavte velikost papíru.
Běžné kopírování	N-v-1	Vytiskněte vícestránkový dokument na kus papíru.

Společné nastavení kopírování

Změňte příslušné nastavení pomocí Menu “Nastavení kopírování” pro lepší efekt kopírování.

1. Stiskněte tlačítka “Kopírovat” a poté “Menu” na ovládacím panelu vstoupíte do rozhraní” nastavení nabídky”.
2. Stiskněte tlačítka “OK”vstoupíte do rozhraní” nastavení kopírování”.
3. Stiskněte směrového tlačítka “▲” nebo “▼” vyberte možnost, kterou chcete nastavit. Znovu stiskněte tlačítko”OK” pro nastavení možností.

Poznámka: • Kvalita obrazu, intenzita, změna velikosti a nastavení papíru může zůstat platná i po nastavení možností.

• Nastavení all-in-one, clone, poster, collated copy a duplex copy budou obnoveny na výchozí hodnoty po dokončení kopírování, přepínání mezi tlačítky panelu nebo restartování počítače.

N-v-1

Při nastavení funkce all-in-one lze dokument 2 nebo 4 stránky zkopírovat na jeden kus papíru. Kopírování s ADF a skleněnou deskou je podporováno.

Vícestránková obsahuje 3 režimy：

(1) 2 v 1

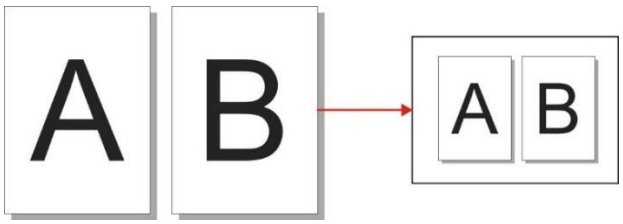

(2) 4 v 1 Horizontální

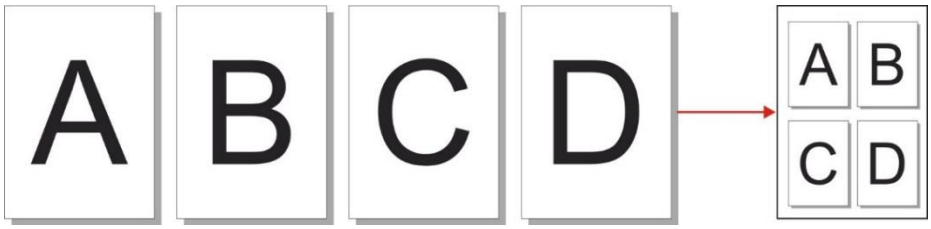

(3) 4 v 1 Vertikální

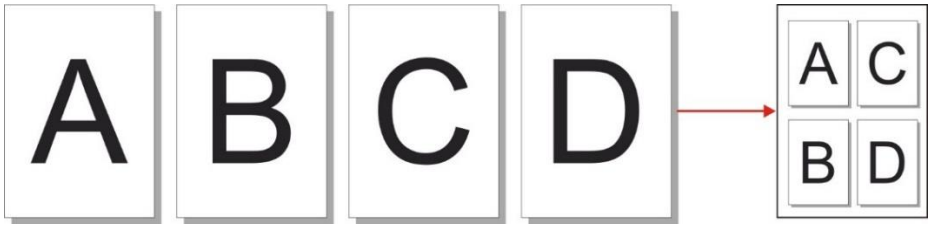

Poznámka: • Vícestránkové a “Změna velikosti funkce” nelze nastavit současně.

Klon

Prostřednictvím nastavení funkce klonování můžete tisknout více originálních obrázků na jeden kus papíru. Kopírování s ADF a skleněnou deskou je podporováno.

Kopírování klonů zahrnuje 3 režimy：

2x2：

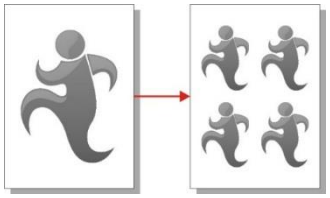

3x3：

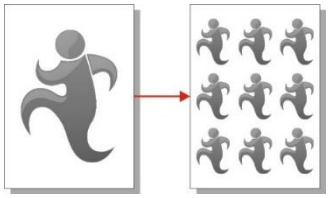

4X4：

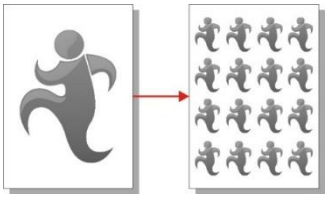

Poznámka: • “Funkce “Klon” a “Zoom” nelze nastavit současně.

Plakát

Poster nastavení umožňuje tisk jednoho kusu originálního dokumentu na několik kusů papíru.Funkce “plakát” podporuje pouze kopírování skleněnou deskou.

Kopírování plakátu zahrnuje 3 režimy：

2x2： 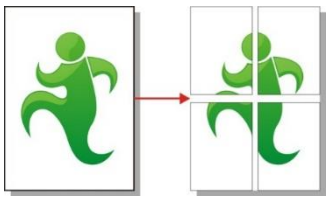 3x3： 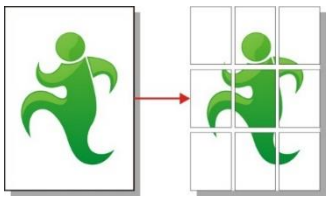 4X4： 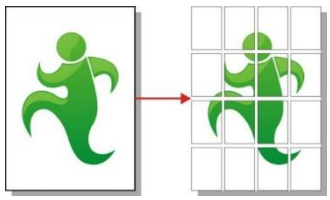

Poznámka: • Funkce “plakát “ a” změna velikosti “ nelze nastavit současně.

Sestavená kopie

Funkce “Sestavené kopie” podporuje pouze kopírování pomocí automatického podavače dokumentů (ADF).

Sestavená kopie obsahuje 2 režimy：

Spuštění： 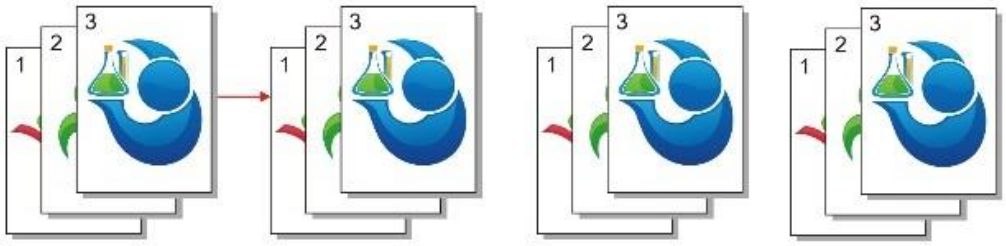

Uzavřen： 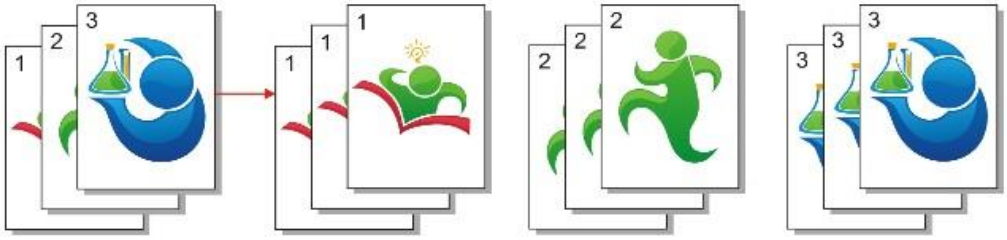

Ruční duplexní kopírování

Pro duplexní kopírování můžete použít skleněnou desku nebo ADF. Následující příklady jsou příklady kopírování pomocí ADF.

K dispozici jsou celkem 4 režimy pro duplexní kopírován

1. Jednostranný → Jednostranný：

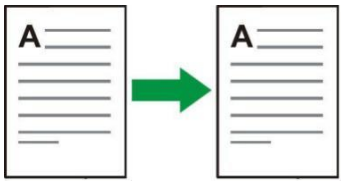

2. Jednostranný → Oboustranný：



3. Oboustranný → Jednostranný：

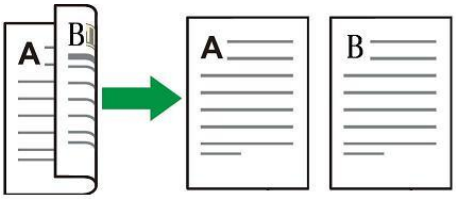

4. Oboustranný → Oboustranný：

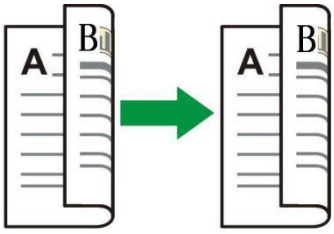

Kroky duplexního originálního kopírování

1. 1. Vložte originál do ADF s jeho přední nahoru a jeho horní krmení první; mezitím, ujistěte se, že tam jsou nějaké papír v kartonu.

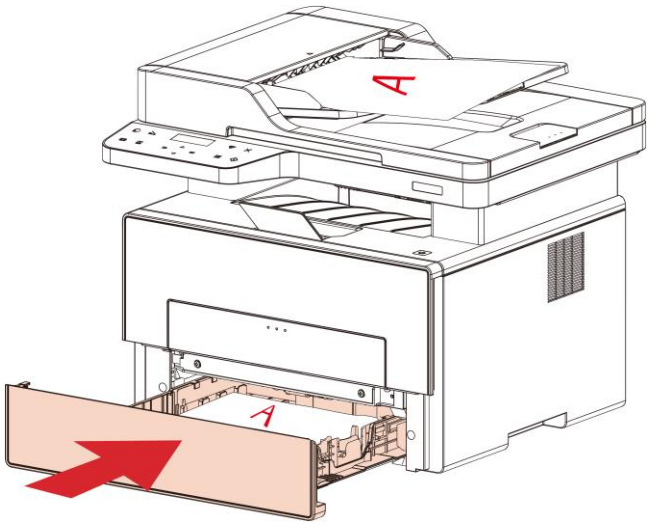

2. Vyberte duplexní kopírování a stiskněte tlačítka "OK" uložte nastavení.
3. Stisknete “Start” a zahájíte kopírování.
4. Papír vystoupil by měl být ve směru, jak je znázorněno na obrázku：

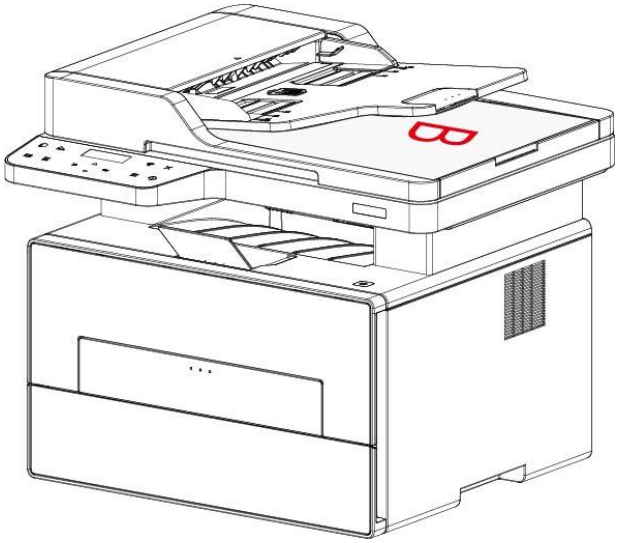

5. Po dokončení kopírování jedné strany vložte papír do vchodu, jak je znázorněno na obrázku (bez obratu nebo otáčení).

Poznámka: • Pokud dojde k výpadku výzvy k obratu na panelu, stroj automaticky provede jednostranné kopírování.

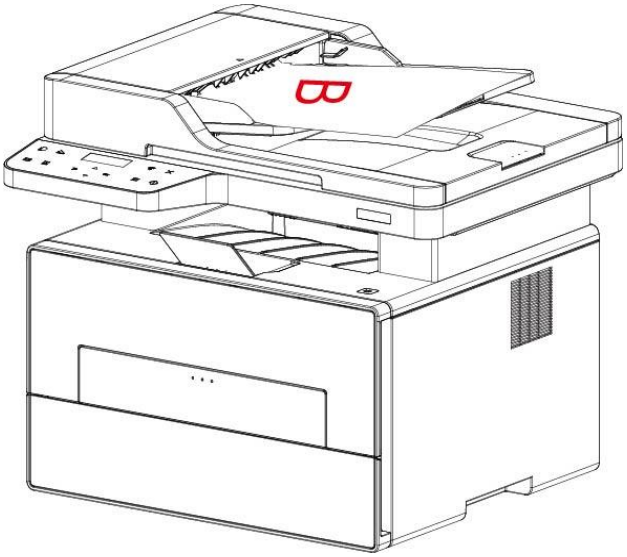

6. Stiskněte tlačítka “Start” zahájíte kopírování druhé strany.

Nastavení kopírování ID karty

Pro lepší efekt kopírování můžete vstoupit do nabídky “Nastavení kopírování ID karty” a změnit příslušná nastavení.
1. Stiskněte tlačítko” Kopie ID karty “na ovládacím panelu, stiskněte tlačítko” Nabídka “a zadejte rozhraní” nastavení nabídky”.
2. Stiskněte tlačítka “OK”vstoupíte do rozhraní” Nastavení kopírování ID karty”.
3. Stiskněte směrového tlačítka "▲" nebo "▼" vyberte možnost, kterou chcete nastavit. Znovu stiskněte tlačítko"OK" pro nastavení možností.

Nastavení kopírování vyúčtování

Pro lepší kopírovací efekt účtů můžete vstoupit do nabídky “Nastavení kopírování účtů” a změnit příslušná nastavení.
1.Stiskněte “Kopírování účtů” a poté “Menu” na ovládacím panelu pro vstup do rozhraní “Nastavení Menu”.
2.Stiskněte tlačítka “OK”vstoupíte do rozhraní” nastavení kopírování vyúčtování”.
3. Stiskněte směrového tlačítka "▲" nebo "▼" vyberte možnost, kterou chcete nastavit. Znovu stiskněte tlačítko"OK" pro nastavení možností.

09 Skenování

Tato tiskárna poskytuje dva typy skenování: "Tlak Skenování", což znamená skenování pomocí ovládacích panelů tiskárny; "Tah Skenování", což znamená skenování pomocí PC terminálu skenování aplikace. Před skenováním se ujistěte, že byl v počítači nainstalován ovladač tiskárny

Tah Skenování

Můžete skenovat pomocí skenovací aplikace v počítači přes USB, kabelové nebo bezdrátové připojení. Před skenováním se ujistěte, že je tiskárna správně připojena.

Skénování systémem Windows

Aplikace Pantum Scan

Provozní kroky：

1. Poklepejte na “ Pantum Aplikace Skenování “ v počítači, ikona je zobrazena níže：
2. Okno s výzvou je zobrazeno níže:

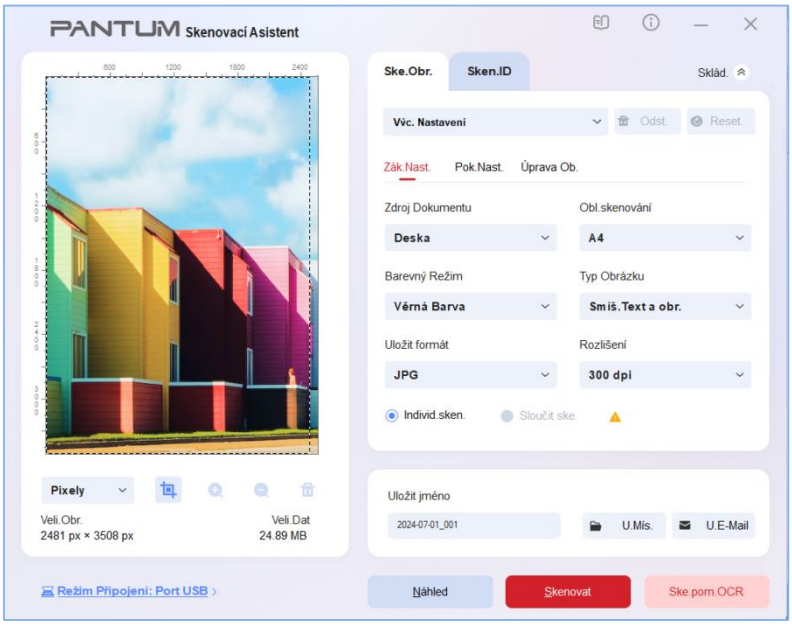

3. Nastavte skenování v pravém seznamu. Klikněte na “Skenovat” v pravém dolním rohu a spusťte skenování.

Poznámka: • Obrázky ve formátu BMP, JPG, TIF, PDF, PNG a OFD lze skenovat pomocí aplikačního softwaru Pantum skenování. Rozpoznávání textu obrázku je k dispozici pro dokumenty ve formátu DOCX, XLS, XLSX, PPTX, TXT a prohledávatelné PDF. (Pokud potřebujete použít funkci rozpoznávání textu obrázku, stáhněte a nainstalujte software OCR podle pokynů rozhraní Po instalaci ovladače. Způsob instalace naleznete v část 3)

Skenování systému macOS

ICA Skenování

Otevřete ICA pomocí “Tisk a skenování”

Provozní kroky：

1. Po instalaci ovladače tiskárny klikněte na ikonu “Předvolby systému” v levém dolním rohu plochy počítače.
2. Po zobrazení okna klikněte na “Tisk a skenování”.
3. Po zobrazení okna klikněte na “Skenovat”.
4. Klikněte na “Otevřít skener” a objeví se okno skenování.
5. Klikněte na “Zobrazit podrobnosti” v pravém dolním rohu nastavíte parametry skenování.
6. Klikněte na “Skenovat” v pravém dolním rohu a spusťte skenování.

Zavolejte CIA prostřednictvím aplikací

Provozní kroky：

1. Klikněte na ikonu "Finder" v levém dolním rohu plochy počítače nebo pomocí klávesových zkratek command + shift+C otevřete okno. Najděte "Fotografování" v části " Aplikace a kliknutím spusťte aplikaci.
2. Po výběru tiskárny v levém seznamu nastavte parametry skenování v pravém seznamu. Klikněte na “Skenovat” v pravém dolním rohu a spusťte skenování.

TWAIN Skenování

Jako příklad si vezměte Photoshop.

Provozní kroky：

1. Spusťte Photoshop, klikněte na “Soubor” – “Import” v levém horním rohu a vyberte možnost TWAIN Scan, jak je uvedeno níže:
2. Po zobrazení okna nastavte informace o skenování v pravém seznamu “základní nastavení” a “pokročilé nastavení”. Klikněte na “Skenovat” a spusťte skenování.

Tlačit Skenování

Tato část je především představit, jak skenovat soubory na PC, E-mail, FTP a SMB, s ovládacím panelem tiskárny.

Poznámka: • Dokument s jedním skenováním do PC/e-mailu / FTP lze uložit jako PDF, TIFF ,JPEG nebo OFD. Stačí naskenovat na USB disk a uložit soubor ve formátech PDF, JPEG a OFD.
• Sloučit sken do PC/Email/FTP/SMB/USB disk a uložit soubor ve formátu PDF a OFD.

Skenování do Počítače

ůžete ovládat ovládací panel tiskárny pro skenování souboru do počítače. (Podporuje pouze Způsob připojení linky USB.).
1. Ujistěte se, že tiskárna i počítač jsou zapnuté a správně propojené.
2. Vložte originál na skleněnou desku nebo do ADF.
3. Stiskněte tlačítko "Skenovat" na ovládacím panelu, stiskněte "▲" nebo "▼" pro výběr "Jednostránkové Skenování" nebo "Sloučit Skenování" a stiskněte tlačítko "OK"
4. Stiskněte “Menu” a poté “OK” pro vstup do rozhraní “Nastavení Skenování”.
5. Stisknutím tlačítka "▲"nebo"▼"vyberte možnosti " Skenovat do"; poté stiskněte OK.
6. Stiskněte „▲“ nebo „▼“a vyberte „Skenovat do počítače“ a stiskněte OK. Stiskněte tlačítko „Start“ pro spuštění skenování.
7. Pro sloučení skenování, prosím, vložte soubory, které mají být skenovány na skleněnou desku a stiskněte tlačítko "Start" pro skenování další stránku (přímo kontinuální skenování je k dispozici, pokud skenování s ADF).

Skenování na E-mail

Černo-bílý nebo barevný soubor můžete skenovat jako přílohu k e-mailové aplikaci, s následujícími konkrétními provozními kroky:
1. Ujistěte se, že tiskárna i počítač jsou zapnuté a správně propojené.
2. Konfigurace klienta SMTP.
3. Nastavení e-mailové adresy naleznete .
4. Vložte originál na skleněnou desku nebo do ADF .
5. Stiskněte tlačítko "Skenovat" na ovládacím panelu, stiskněte "▲" nebo "▼" pro výběr "Jednostránkové Skenování" nebo "Sloučit Skenování" a stiskněte tlačítko "OK".
6. Stiskněte “Menu” a poté “OK” pro vstup do rozhraní “Nastavení Skenování”.
7. Stisknutím tlačítka "▲"nebo"▼"vyberte možnosti " Skenovat do"; poté stiskněte OK.
8. Stiskněte tlačítka “▲” nebo “▼” vyberte “Skenovat do E - mailu” a stiskněte tlačítko” OK.
9. Stiskněte tlačítka “▲” nebo “▼” vyberte “e-mailový adresář” nebo “skupinová pošta” a stiskněte tlačítko “OK”.
10. Stiskněte tlačítka “▲” nebo “▼” vyberte adresu nebo skupinu a poté stiskněte “OK”； Stiskněte tlačítko “Start” pro spuštění skenování.
11. Pro sloučení skenování, prosím, vložte soubory, které mají být skenovány na skleněnou desku a stiskněte tlačítko "Start" pro skenování další stránku (přímo kontinuální skenování je k dispozici, pokud skenování s ADF).

Tyto pokyny k nastavení skupinových e-mailů:
Nastavte název skupiny hromadné poštovní skupiny Webpage a nastavte členy hromadné poštovní skupiny, tj. Po dokončení skenování odešle firmware Soubor skenování na server poštovní schránky a server poštovní schránky jej odešle všem členům skupiny.

Skenování na FTP

Ujistěte se, že uživatel je v prostředí připojeném k Internetu při skenování souborů na FTP server. Pokud chcete skenovat velké soubory, budete muset zadat adresu serveru, uživatelské jméno a heslo pro přihlášení serveru, s konkrétní operace kroků, jak je uvedeno níže:
1. Ujistěte se, že tiskárna i počítač jsou zapnuté a správně propojené.
2. Konfigurace adresáře FTP.
3. Vložte originál na skleněnou desku nebo do ADF.
4. Stiskněte tlačítko "Skenovat" na ovládacím panelu, stiskněte "▲" nebo "▼" pro výběr "Jednostránkové Skenování" nebo "Sloučit Skenování" a stiskněte tlačítko "OK"
5. Stiskněte “Menu” a poté “OK” pro vstup do rozhraní “Nastavení Skenování”.
6. Stisknutím tlačítka "▲"nebo"▼"vyberte možnosti " Skenovat do"; poté stiskněte OK.
7. Stiskněte tlačítka "▲" nebo "▼" vyberte "Skenovat na FTP" a stiskněte tlačítko" OK"
8. Stiskněte “▲” nebo “▼” vyberte server a poté stiskněte”OK”； Stiskněte tlačítko “Start” pro spuštění skenování.
9. Pro sloučení skenování, prosím, vložte soubory, které mají být skenovány na skleněnou desku a stiskněte tlačítko "Start" pro skenování další stránku (přímo kontinuální skenování je k dispozici, pokud skenování s ADF).

Skenování na U-disk

Tato tiskárna podporuje skenování souborů na USB bez počítače. Před zahájením provozu se ujistěte, že má USB dostatek úložného prostoru. Konkrétní provozní kroky jsou následující:
1. Vložte USB do předního rozhraní USB tiskárny.
2. Vložte originál na skleněnou desku nebo do ADF.
3. Stiskněte tlačítko "Skenovat" na ovládacím panelu, stiskněte "▲" nebo "▼" pro výběr "Jednostránkové Skenování" nebo "Sloučit Skenování" a stiskněte tlačítko "OK"
4. Stiskněte “Menu” a poté “OK” pro vstup do rozhraní “Nastavení Skenování”.
5. Stisknutím tlačítka "▲"nebo"▼"vyberte možnosti " Skenovat do"; poté stiskněte OK.
6. Stiskněte tlačítka “▲” nebo “▼” vyberte “ Skenovat na USB Flash Disk” a poté stiskněte”OK”；
Stiskněte tlačítko “Start” pro spuštění skenování.
7. Pro sloučení skenování, prosím, vložte soubory, které mají být skenovány na skleněnou desku a stiskněte tlačítko "Start" pro skenování další stránku (přímo kontinuální skenování je k dispozici, pokud skenování s ADF).
Tiskárna vytvoří složku s názvem PantumScan, ve které jsou všechny naskenované soubory uloženy ve formátu PDF nebo JPG.

Poznámka: • Podporované formáty USB flash disků: FAT, FAT32 a NTFS (Windows), MS-DOS (FAT) (mac OS)

Skenování do SMB

Chcete-li použít funkci "Skenovat do SMB", musíte nejprve vytvořit sdílenou složku v počítači sesystémem Windows nebo Mac.

Vytvořte sdílenou složku

Windows 10 je uveden jako příklad pro popis následujících kroků.

1. Klikněte pravým tlačítkem myši na složku v systému Windows, kterou chcete sdílet, a vyberte Vlastnosti.
2. Vyberte kartu "Sdílet" a klikněte na "Sdílet".
3. V rozbalovacím okně "Přístup k síti" klikněte na rozevírací nabídku, vyberte "Všichni" a klikněte na "Přidat".
4. Změňte úroveň oprávnění "Všichni" přidaná v kroku (3) na "Číst/psát" a v pravém dolním rohu klikněte na "Sdílet (H)".
5. Pokud je cesta ke sdílené složce zobrazena na síťové cestě, znamená to, že je úspěšně sdílena.

Konfigurace "Skenování do SMB"

1. Ujistěte se, že tiskárna i počítač jsou zapnuté a správně propojené.
2. Konfigurace adresáře SMB.
3. Vložte originál na skleněnou desku nebo do ADF.
4. Klikněte na "Skenovat-skenovat na SMB" v ovládacím panelu tiskárny.
5. Vyberte správné nastavení skenování, klikněte na tlačítko "Skenovat" pro provedení skenování.

10 Denní Údržba

Poznámka: • Vzhled tiskárny se může lišit kvůli různým modelům a funkcím, takže schéma je pouze pro vaši informaci.

Čištění tiskárny

Poznámka: • Používejte jemné čisticí prostředky.

• Některé části tiskárny jsou během krátké doby po použití stále ve vysoké teplotě. Abyste předešli popáleninám, nedotýkejte se po otevření předního nebo zadního krytu tiskárny přímo míst s varováním před vysokou teplotou v kontaktu s vnitřními součástmi.

1. K očištění vnější strany tiskárny použijte měkký hadřík.

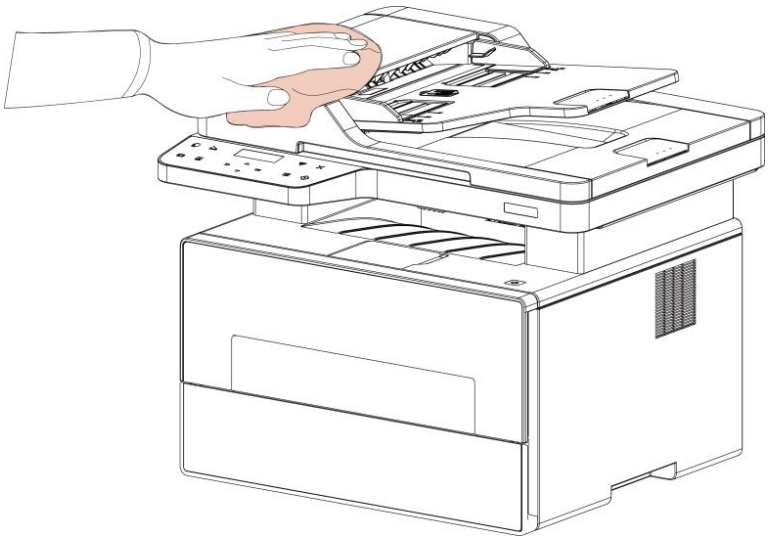

2. Zvedněte kryt skeneru a jemně otřete skleněný stůl měkkým hadrem.

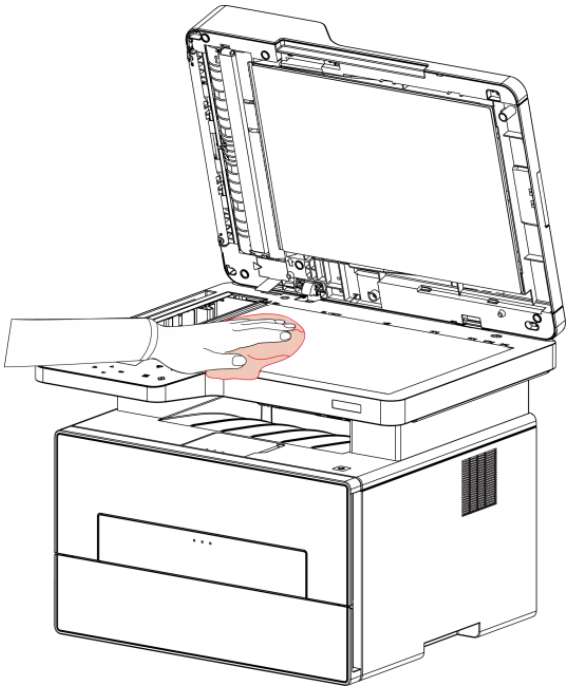

3. Otevřete přední kryt a vyjměte laserovou tonerovou kazetu podél trati.

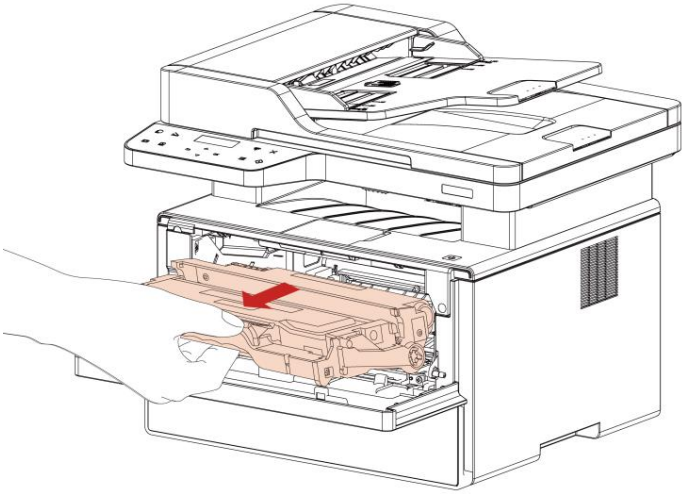

Poznámka: • Při vyjímání laserové tonerové kazety, vložte kazetu do ochranného sáčku nebo ji zabalte silným papírem, aby nedošlo k přímému poškození světla fotosenzitivního bubenu.

4. Vyčistěte vnitřek tiskárny jemným otřením stínované oblasti, jak je znázorněno na obrázku, hadrem a hadříkem, který nepouští vlákna.

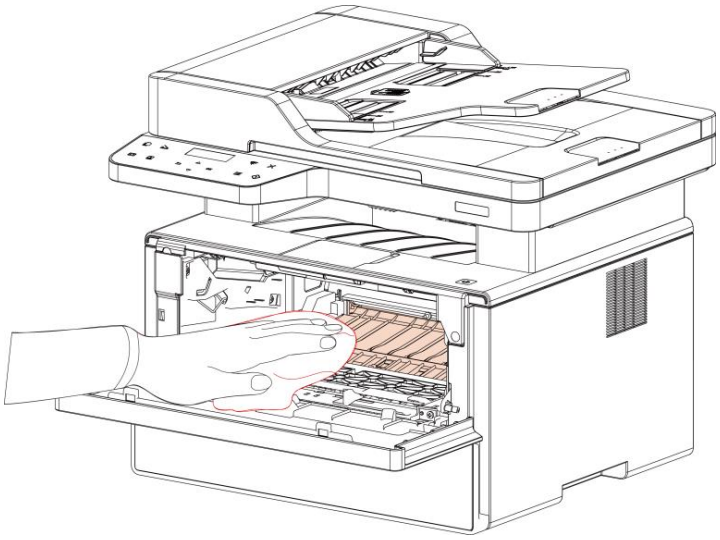

5. Čočku LSU tiskárny jemně otřete suchým hadříkem.

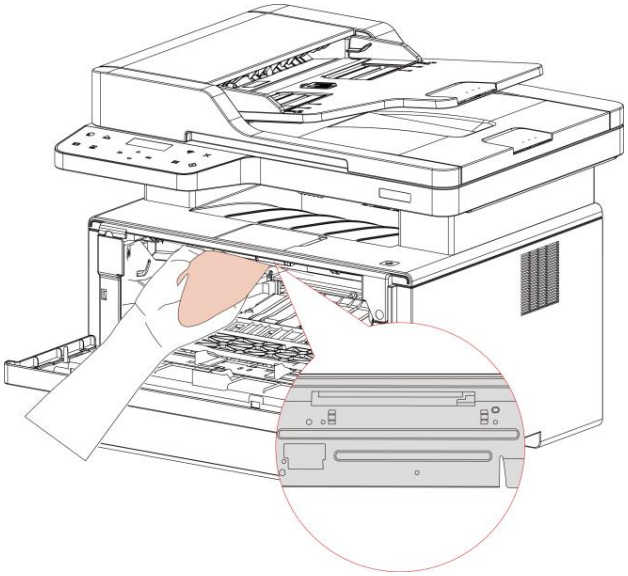

6. Otevřete zásobník automatického podávání a jemně otřete sběrací válec suchým hadříkem.

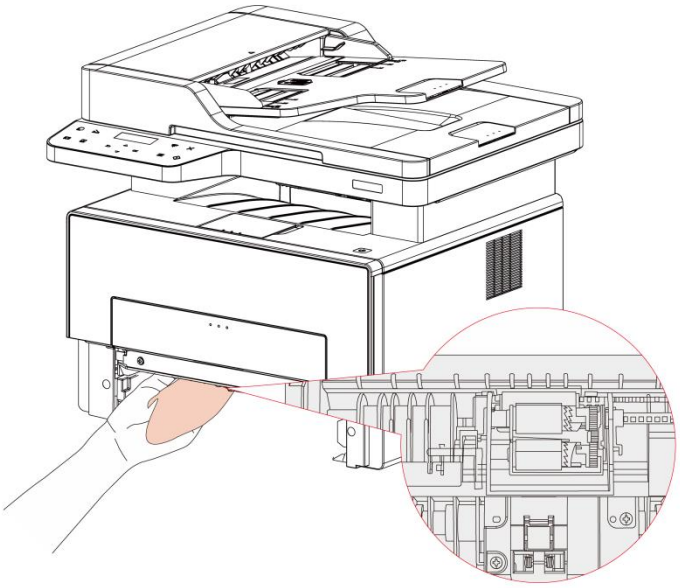

Poznámka: • stroj s ADF by měl být pravidelně čištěn a odstraňovat nečistoty na horním krytu ADF . Otřete místo, jak je znázorněno na obrázku, měkkým hadříkem.

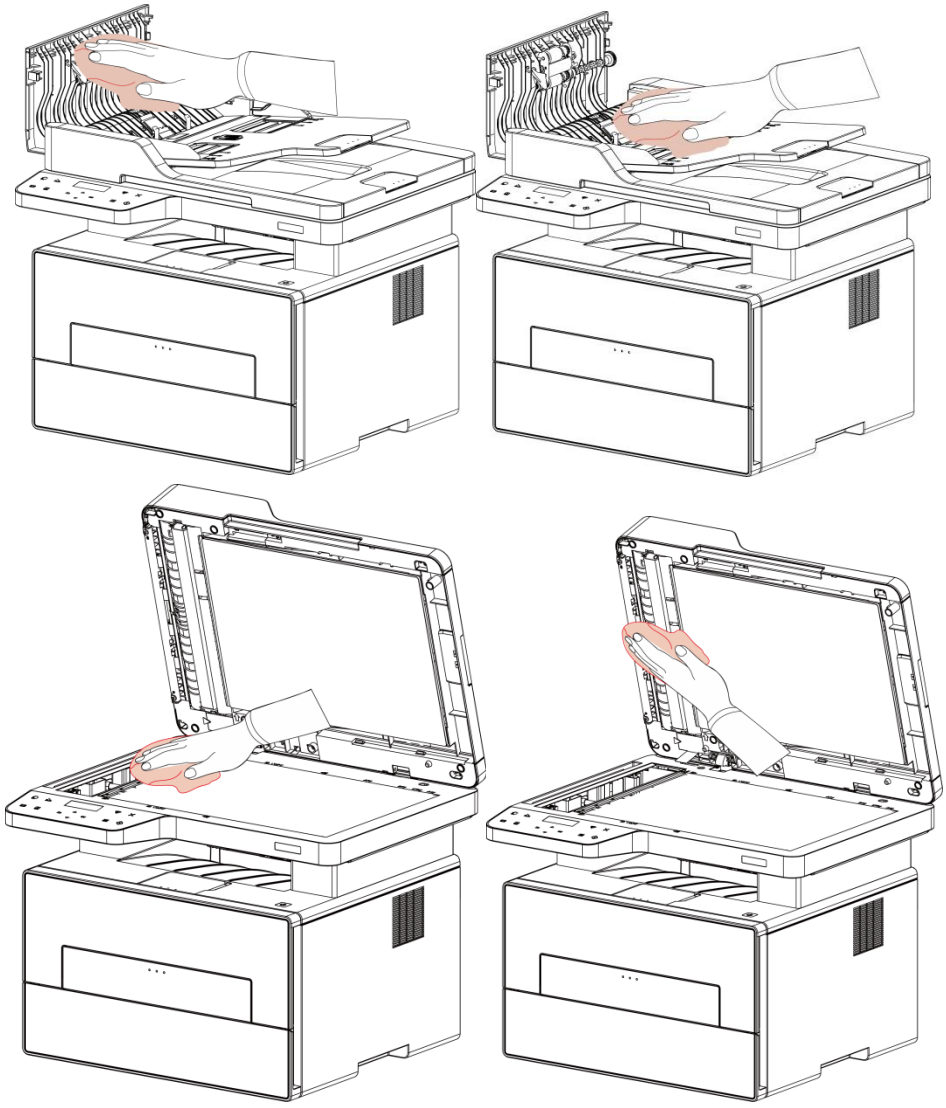

Tonerová kazeta a údržba sestavy bubnu

O tonerové kazety a sestavy bubnu

1. Kazeta, použití a údržba sestavy bubnu.

Pro lepší kvalitu tisku použijte originální tonerovou kazetu.

Při používání tonerové kazety věnujte pozornost následujícím položkám:

• Uchovávejte tonerovou kazetu na suchém a tmavém místě.

• Tonerovou kazetu nenaplňujte bez povolení, jinak nebudou způsobené škody zahrnuty do rozsahu záruky tiskárny.

• Umístěte tonerovou kazetu na chladné a suché místo.

• Nepokládejte tonerovou kazetu do blízkosti zdrojů vznícení, protože toner uvnitř je hořlavý a může způsobit požár.

• Při vyjímání nebo demontáži věnujte pozornost úniku toneru. V případě úniku toneru, kontaktu pokožky s tonerem nebo rozstřikování do očí nebo úst jej okamžitě omyjte čistou vodou nebo navštivte lékaře, pokud se necítíte dobře.

• Při umisťování tonerové kazety se prosím držte mimo oblasti, na které se mohou děti dotknout.

2. Životnost tonerové kazety.

• Životnost tonerové kazety závisí na množství toneru potřebném pro tisk.

• Na LCD displeji se zobrazí “Životnost Tonerové Kazety Skončila”, což znamená, že tonerová kazeta dosáhla svého limitu životnosti. Vyměňte tonerovou kazetu.

3. Životnost sestavy bubnu.

• Na LCD displeji se zobrazí “Životnost Sestavy Bubnu Skončila”, což znamená, že sestava bubnu dosáhla svého limitu životnosti. Vyměňte sestavu bubnu.

Vyměňte tonerovou kazetu a sestava bubnu

Poznámka: • Před výměnou tonerové kazety věnujte pozornost následujícím záležitostem:

• Vzhledem k tomu, že na povrchu tonerové kazety může být toner, věnujte pozornost při vyjímání, aby nedošlo k rozstřikování.

• Vyjměte tonerovou kazetu na papír, aby nedošlo k rozstřikování toneru ve velkém měřítku.

• Při instalaci laserové tonerové kazety se nedotýkejte povrchu fotosenzitivního bubnu, aby nedošlo k jeho poškrábání.

Kroky výměny tonerové kazety:

1. Vypněte tiskárnu.

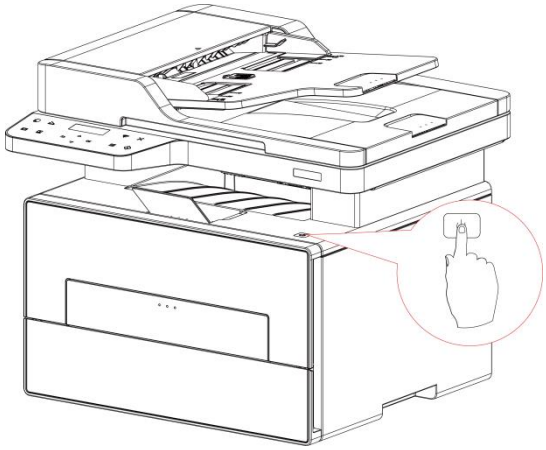

2. Otevřete přední kryt a vyjměte laserovou tonerovou kazetu podél trati.

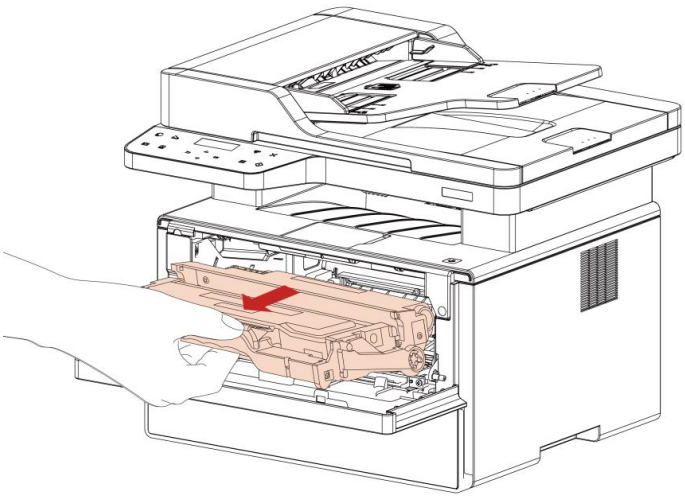

3. Levou rukou stiskněte modré tlačítko na levé sestavy bubnu a pravou rukou zvedněte rukojeť tonerové kazety, abyste tonerovou kazetu vytáhli.

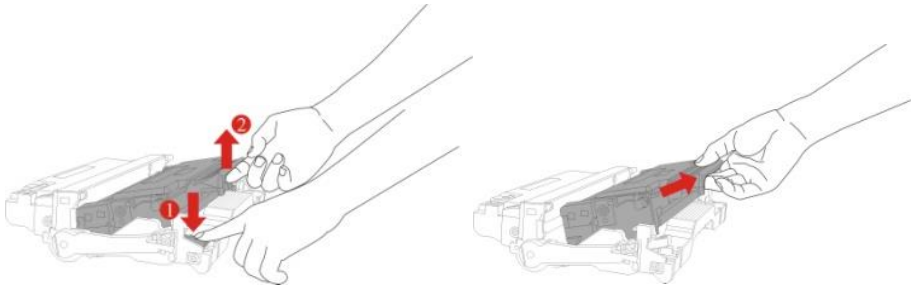

4. Otevřete balíček Nové tonerové kazety a držte rukojeť tonerové kazety, abyste ji 5 – 6 krát protřepali doleva a doprava, aby byl toner uvnitř rovnoměrně rozptýlen.

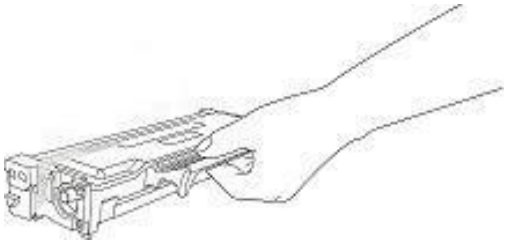

5. Vytáhněte těsnění a vyjměte ochranný kryt toneru.

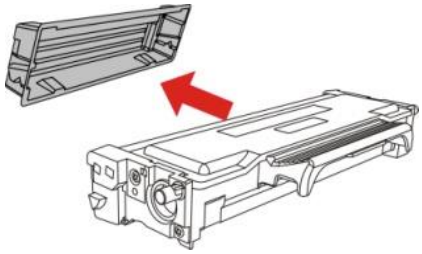

6. Nainstalujte součást bubnu podél vnitřní dráhy a dokončete instalaci tonerové kazety.

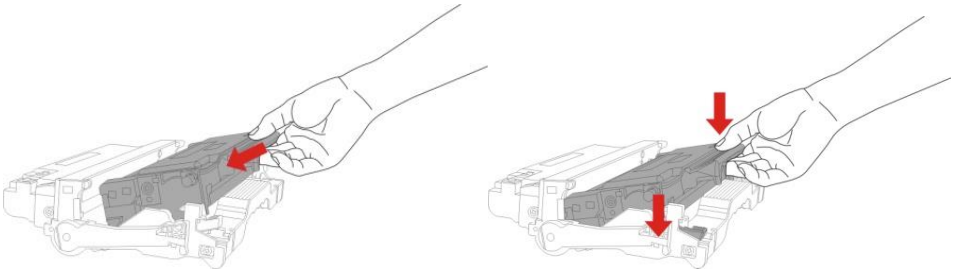

7. Vzít buben součásti s tonerovou kazetou a nainstalujte ji do tiskárny podél vnitřní stopa tiskárny dokončete instalaci.

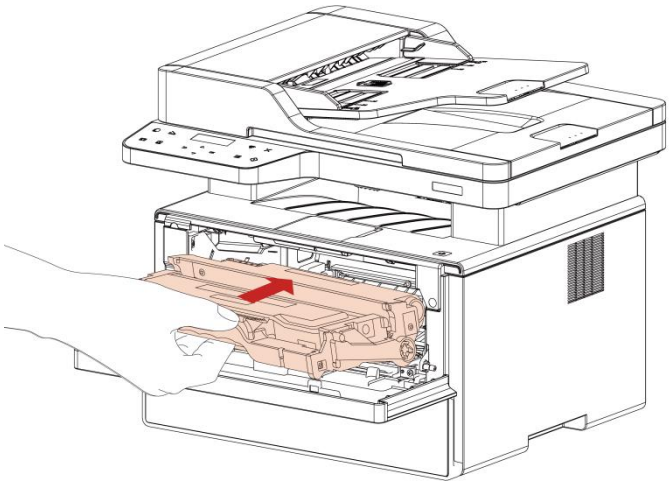

8. Zavřete přední kryt.

Kroky výměny sestavy bubnu:

1. Vypněte tiskárnu.

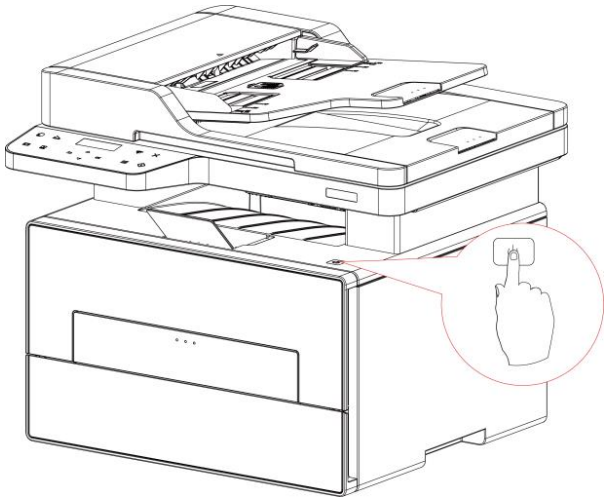

2. Otevřete přední kryt a vyjměte laserovou tonerovou kazetu podél trati.

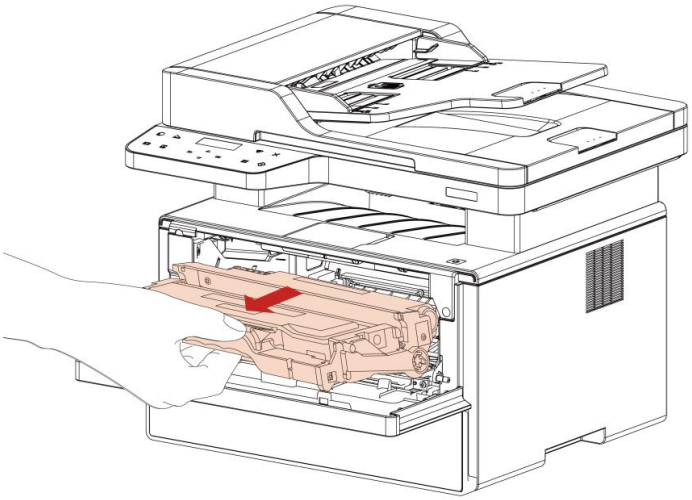

3. Levou rukou stiskněte modré tlačítko na levé sestavy bubnu a pravou rukou zvedněte rukojeť tonerové kazety, abyste tonerovou kazetu vytáhli.

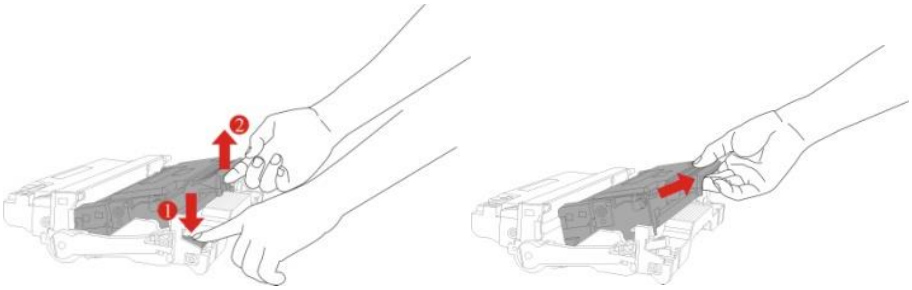

4. Otevřete balíček nové sestavy bubnu, vezměte ochranné zařízení sestavy bubnu a položte komponentu bubnu na vodorovný stůl.

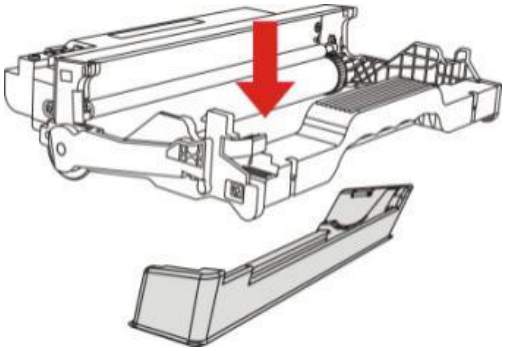

5. Nainstalujte součást bubnu podél vnitřní dráhy a dokončete instalaci tonerové kazety.

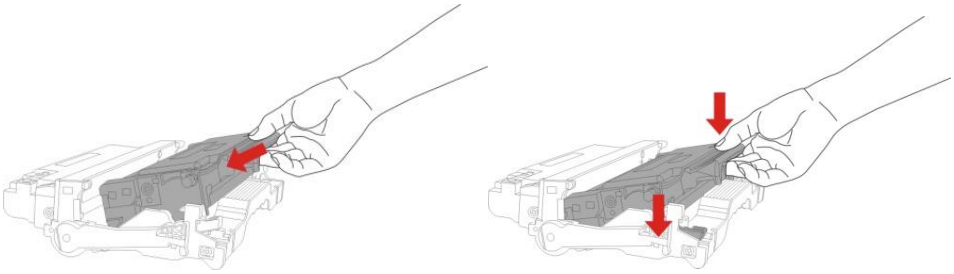

6. Vzít buben součásti s tonerovou kazetou a nainstalujte ji do tiskárny podél vnitřní stopa tiskárny dokončete instalaci.

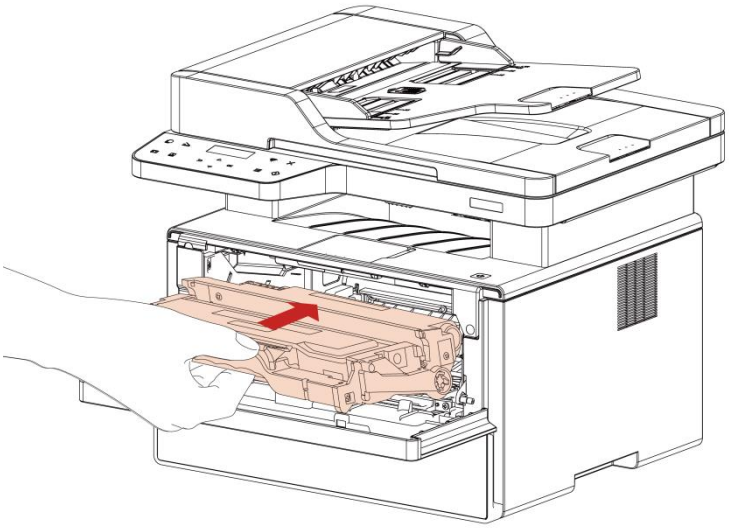

7. Zavřete přední kryt.

11 Vyloučení chyby

Přečtěte si pozorně tuto kapitolu, která vám pomůže vyřešit běžné chyby v procesu tisku.Pokud se vám problém nepodařilo vyřešit, obraťte se včas na Poprodejní Servisní Středisko Pantum.
Před řešením běžných chyb nejprve zkontrolujte, zda:
• Napájecí kabel je správně připojen a tiskárna je zapnutá.
• Všechny ochranné části jsou odstraněny.
• Tonerová kazeta je správně nainstalována.
• Papír je správně vložen do zásobníku.
• Kabel rozhraní mezi tiskárnou a počítačem je správně připojen.
• Správný ovladač tiskárny byl vybrán a správně nainstalován.
• Port počítače je správně nakonfigurován a je připojen ke správnému portu tiskárny.

Čištění Zaseknutého Papíru

Střední Zaseknutého Papíru

Poznámka: • Při odstraňování zaseknutého papíru se nedotýkejte okamžitě míst, která jsou po otevření předního nebo zadního krytu tiskárny upozorněna na vysokou teplotu v kontaktu s vnitřními součástmi, aby nedošlo k popálení.

1. Vytáhněte zásobník papíru.

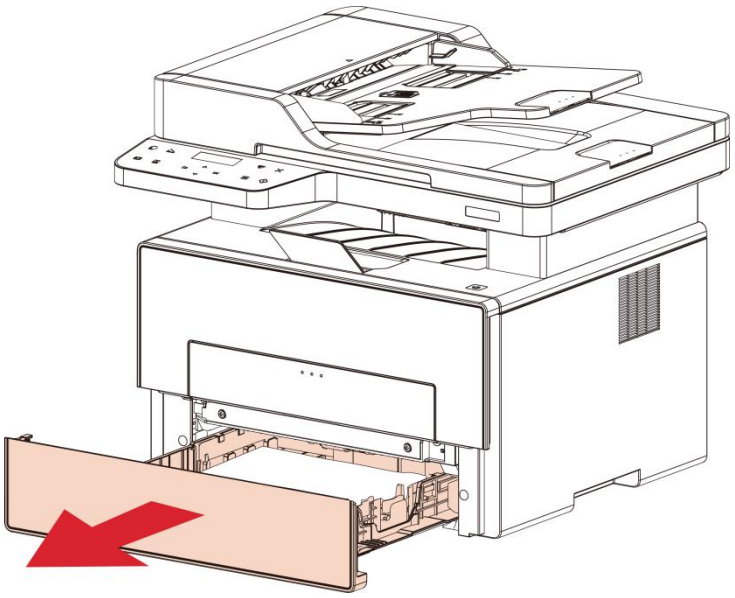

2. Opatrně vytáhněte zaseknutý papír.

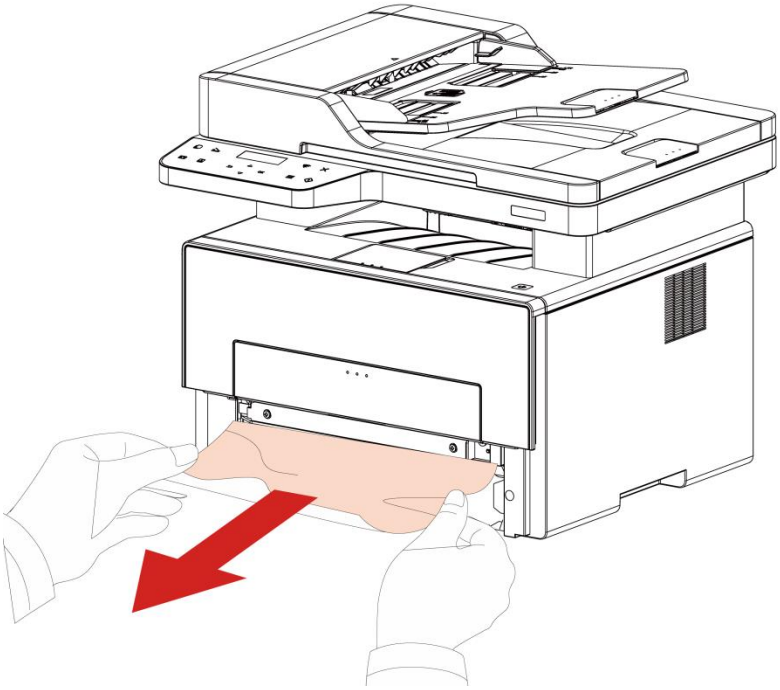

Pokud papír v oblasti nevidíte, zastavte se a přejděte ke kroku 3.

3. Otevřete přední kryt.

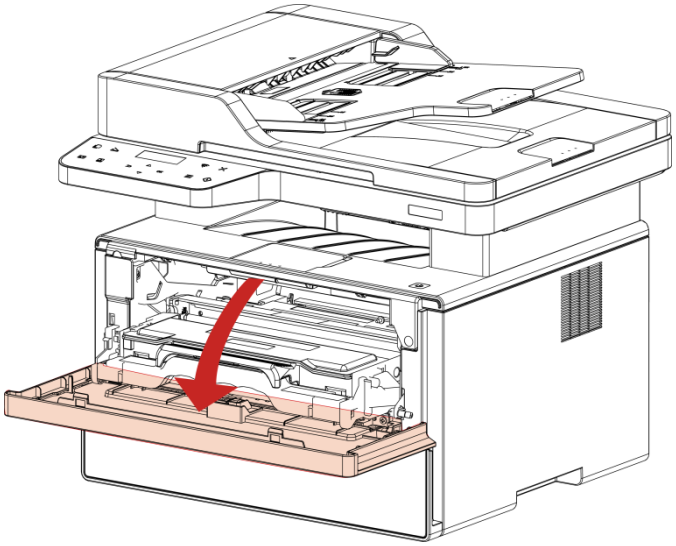

4. Vyjměte laserovou tonerovou kazetu podél trati.(Aby se zabránilo vystavení fotosenzitivního bubnu ovlivňujícímu kvalitu tisku, zabalte tonerovou kazetu do ochranného sáčku nebo zabalte tonerovou kazetu do silného papíru.)

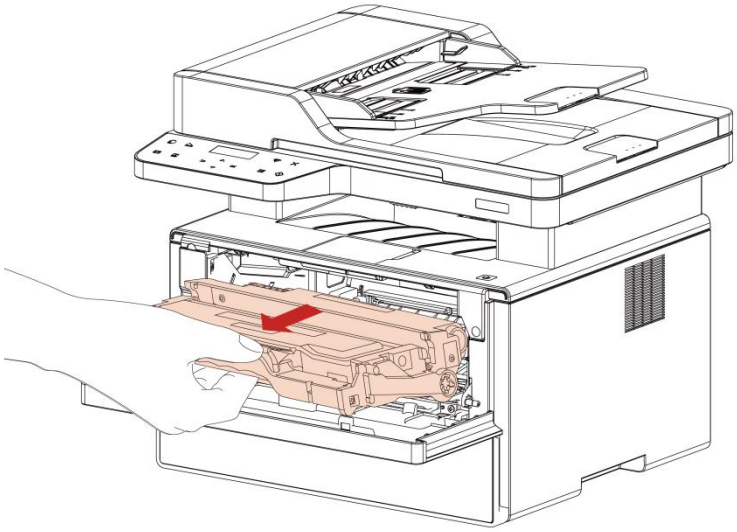

5. Opatrně vytáhněte zaseknutý papír.

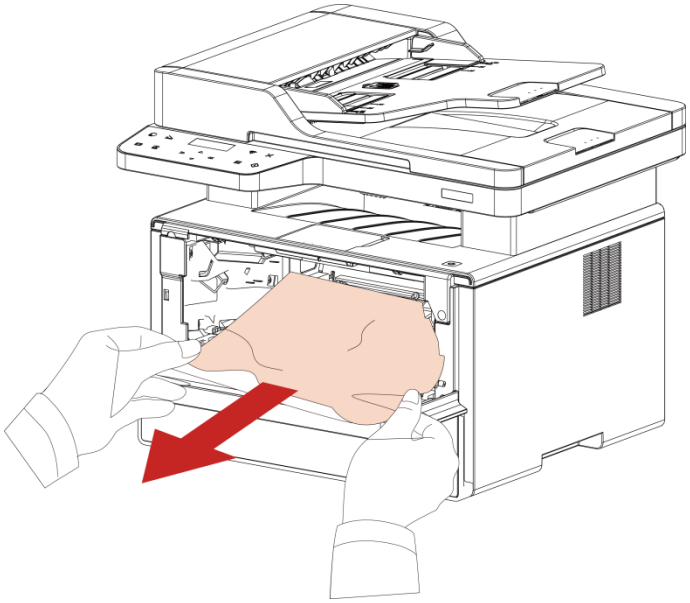

6. Po vyjmutí papírů zaseknutých znovu nainstalujte laserovou tonerovou kazetu a zavřete přední kryt, poté tiskárna obnoví tisk.

Zaseknutí papíru v Fixační Jednotce

Poznámka: • Pokud jsou papíry zaseknuté ve fixační jednotce vyjmuty, věnujte pozornost a nedotýkejte se níže uvedené stínované oblasti, aby nedošlo k popálení.

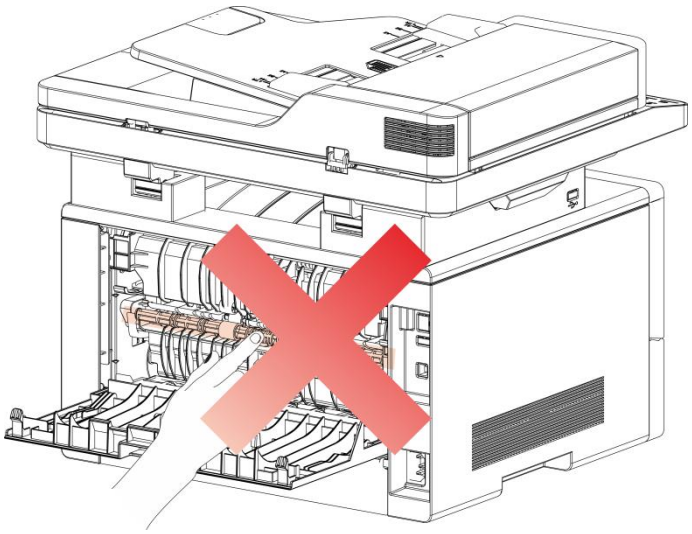

1. Otevřete přední kryt a poté vyjměte laserovou tonerovou kazetu podél vodicí lišty.

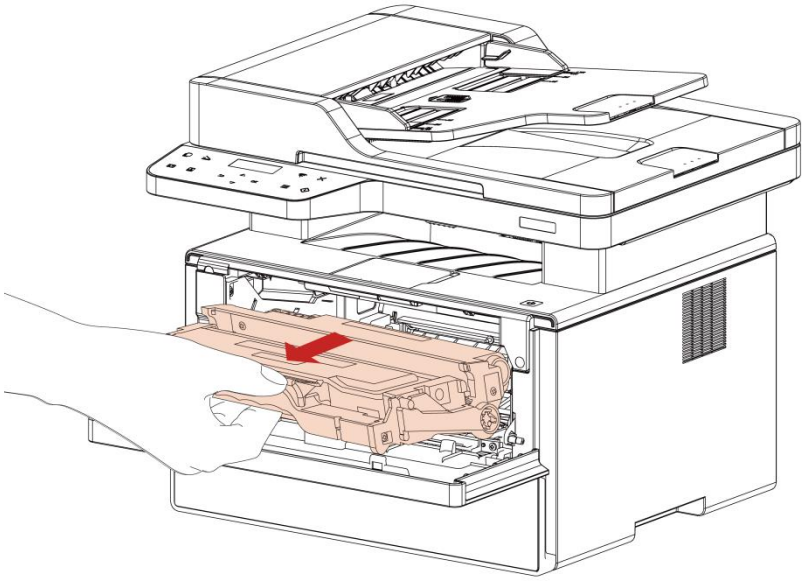

2. Otevřete zadní kryt.

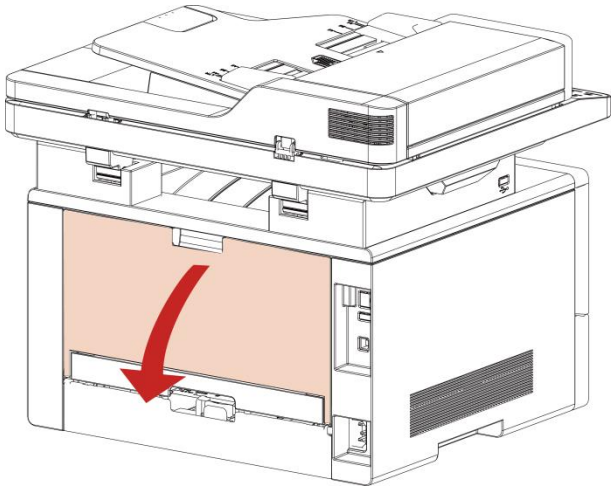

3. Rukojeti na obou stranách zatlačte dolů. Zvednutím uvolňovacích pák fixační jednotky otevřete jednotku pro uvolnění tlaku fixační jednotky

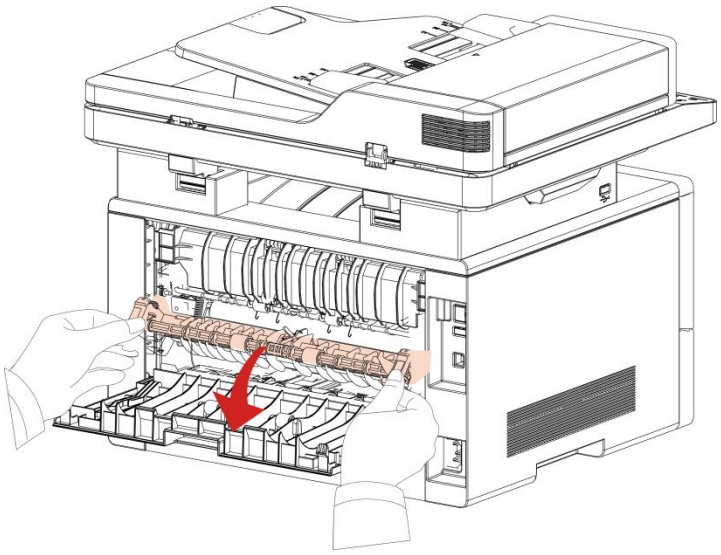

4. Opatrně vytáhněte zaseknutý papír.

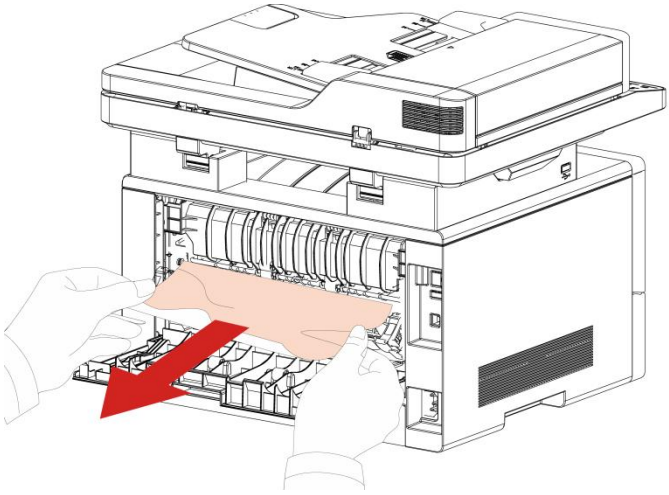

5. Po odstranění zaseknutého papíru zavřete zadní kryt.

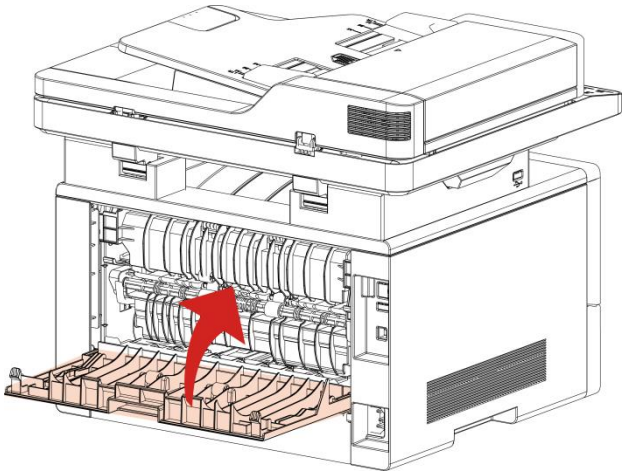

6. Nainstalujte novou tonerovou kazetu a zavřete přední kryt; poté tiskárna automaticky obnoví tisk.

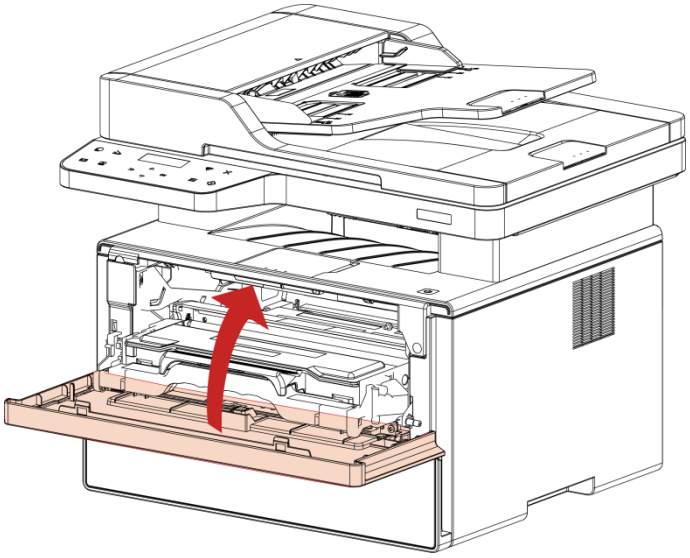

V duplexní tiskové jednotce se objeví zaseknutý papír

1. Vyjměte duplexní tiskovou jednotku ze zadní strany tiskárny.

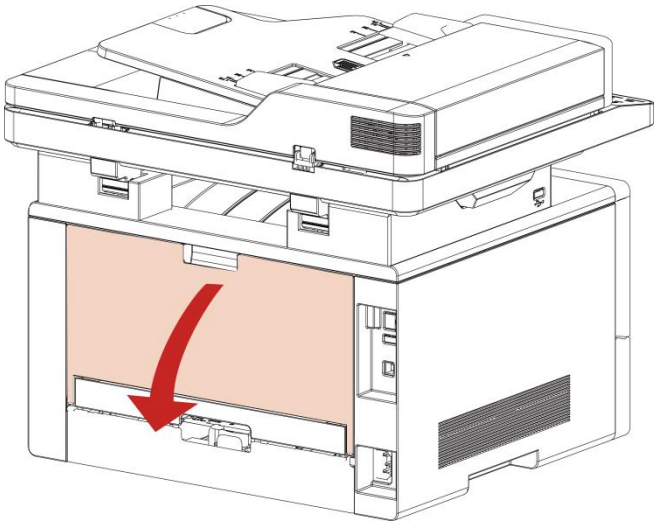

2. Odstraňte zaseknutý papír z duplexní jednotky.

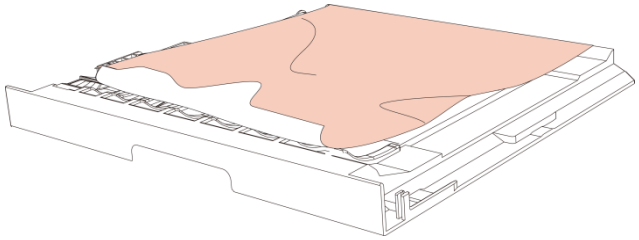

3. Pokud papír nevychází spolu s duplexní jednotkou, otevřete zásobník a vyjměte zaseknutý papír přímo ze spodu.

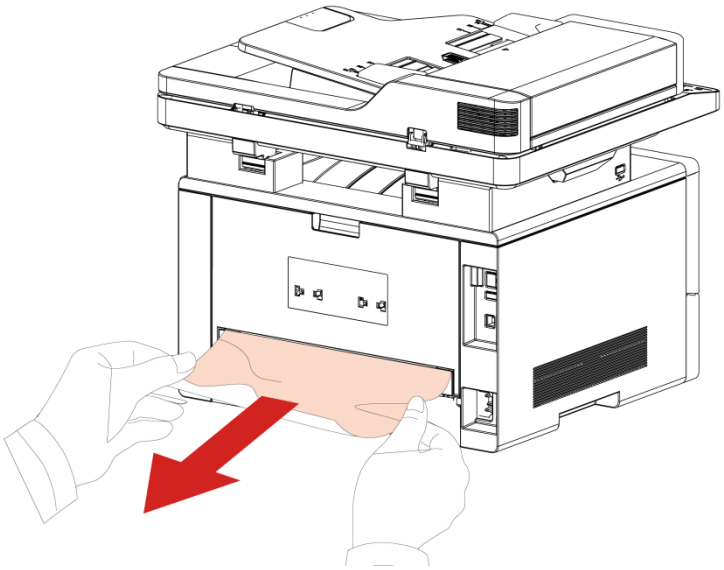

4. Po vyjmutí papírů zaseknutých, nainstalujte duplexní jednotku zpět a zkontrolujte další součásti produktu. Pokud lze zajistit, že nejsou žádné zaseknuté papíry, otevřete a zavřete přední kryt a tiskárna automaticky obnoví tisk.

Poznámka: • Po všechny papíry zaseknutý jsou vyjmuty podle výše uvedených kroků, zavřete přední kryt a uklizené papíry v zásobníku papíru, tiskárna obnoví tisk automaticky.

• Pokud tiskárna stále nezačne tisknout, zkontrolujte, zda byl veškerý zaseknutý papír uvnitř tiskárny vymazán.

• Pokud nemůžete zaseknutý papír odstranit sami, obraťte se na místní autorizované opravárenské středisko Pantum nebo zašlete tiskárnu k opravě do nejbližšího autorizovaného servisního střediska Pantum.

• Vzhled tiskárny se bude lišit v závislosti na modelu a funkci. Schéma je pouze orientační.

Na automatickém podavači dokumentů (ADF)dochází k zaseknutí papíru

1. Otevřete horní kryt ADF.

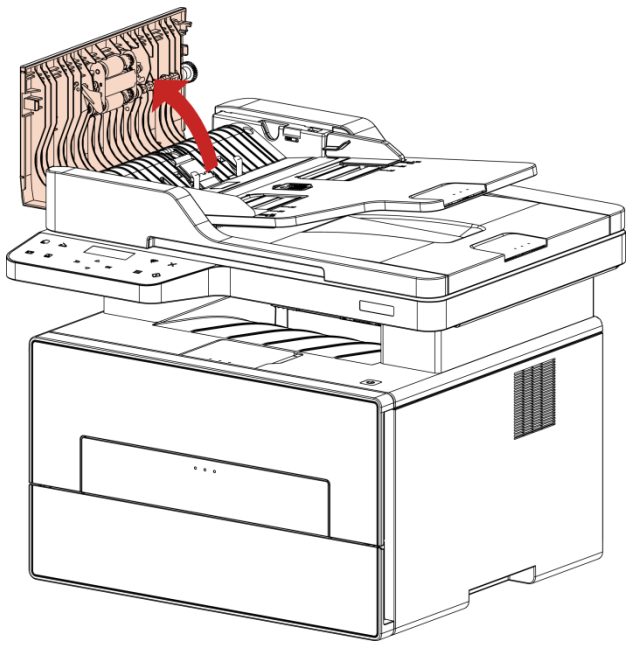

2. Odstraňte papír zaseknutý z ADF.

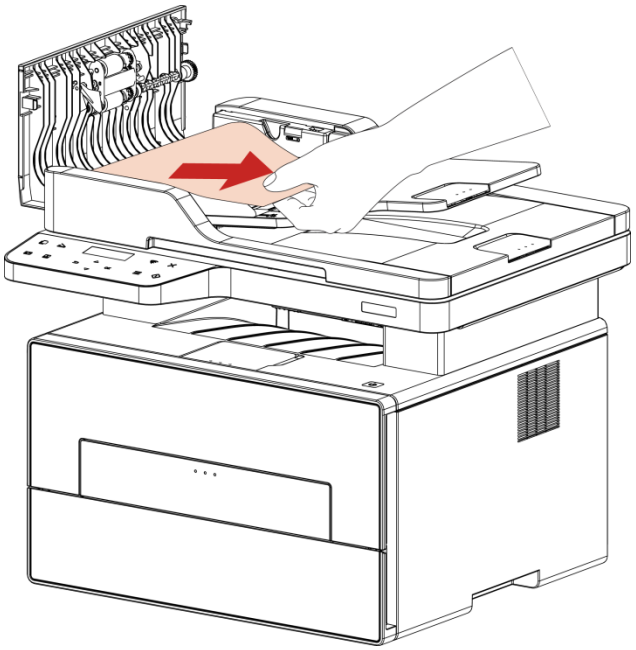

3. Po vyjmutí zaseknutého papíru zavřete horní kryt a tiskárna se vrátí do připraveného stavu.

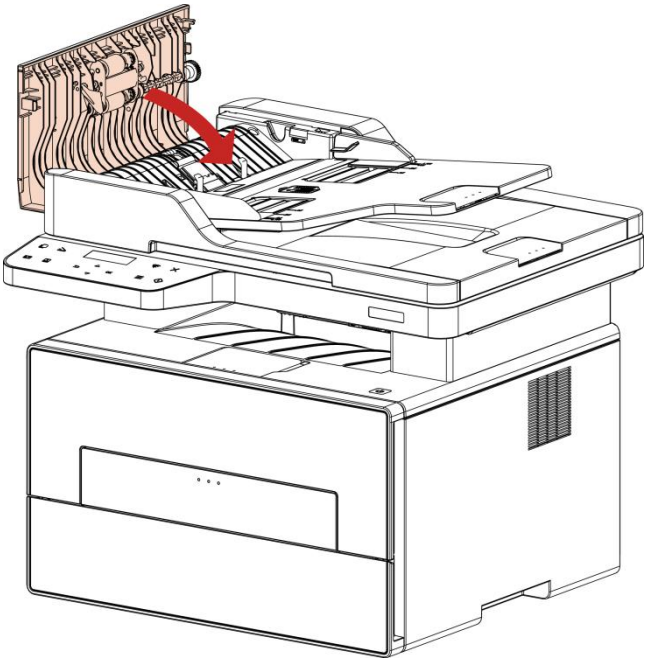

4. Pokud je obtížné odstranit zaseknutý papír, zkuste otevřít kryt skeneru a vyjmout jej z lisovacího bloku.

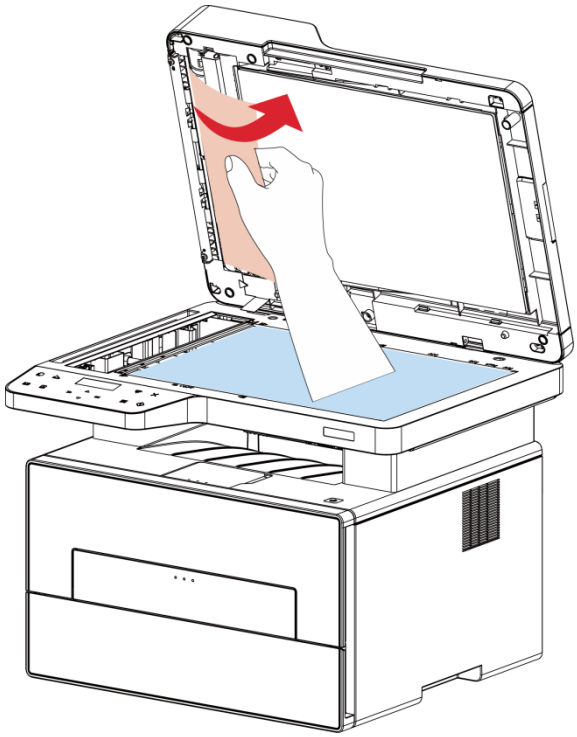

Porucha Softwaru

Chyba	Řešení
Ikona tiskárny se nezobrazí ve složce “Zařízení a tiskárna “.	Znovu nainstalujte ovladač tiskárny. Ujistěte se, že kabel USB a napájecí kabel jsou správně připojeny.
Tiskárna je v “Pohotovostním” režimu, ale nebude provádět žádnou tiskovou úlohu.	Restartujte tiskárnu, pokud chyba přetrvává, znovu nainstalujte ovladač tiskárny. Ujistěte se, že je síťový kabel kabelu USB správně připojen.
Nepodařilo se nainstalovat ovladač Instalace ovladače se nezdařila.	Zkontrolujte, zda je povolena služba zařazování tisku. Zkontrolujte napájení a připojení tiskárny.
Ovladač nelze použít, pokud byla změněna IP adresa tiskárny.	Upravte IP adresu portu ovladače tiskárny. Pokud výše uvedená metoda nefunguje, znovu nainstalujte ovladač tiskárny. Doporučuje se nastavit pevnou IP adresu na síťovou tiskárnu. V síti DHCP se doporučuje svázat IP adresu s MAC adresou tiskárny.

Chyba Zpráva

Chyba Zpráva	Důvod	Opatření
Nebyla Zjištěna Žádná Laserová Tonerová Kazeta	Laserová tonerová kazeta je nesprávně nainstalována nebo je poškozena laserová tonerová kazeta.	Laserová tonerová kazeta je správně nainstalována nebo je vyměněna nová laserová tonerová kazeta.
Toner Nízký (Tato výzva se střídavě zobrazuje spolu s pohotovostním obrázkem)	Toner v kazetě je nízký.	Vyměňte prosím za novou tonerovou kazetu.
Doporučujeme vyměnit fixační jednotku a jednotku podavače papíru	Fixační jednotka a jednotka podávání papíru se blíží ke konci životnosti	Pro výměnu kontaktujte zákaznický servis Pantum
Poznámka:Výzva se dá vypnout stisknutím tlačítka „Nabídka“ na panelu tiskárny a kliknutím na „Správa Fixační Jednotky a Jednotky Podavače Papíru“ v rozhraní „Nastavení Nabídky“		
Životnost tonerové kazety vypršela	Toner v kazetě se vyčerpá.	Vyměňte prosím za novou tonerovou kazetu.
Podávání papíru selhalo	Tiskový papír je načten nesprávně.Papír je mimo rozsah specifikací.	Prosím, vložte Tiskový papír správně.
Uvíznutí papíru v tiskárně	Tiskový papír je načten nesprávně.	Prosím, vložte Tiskový papír správně.
Skener je zaneprázdněn	S jinými úlohami skenování.	Zrušte prosím aktuální úlohu skenování nebo počkejte na dokončení dalších úloh skenování.
Skenování se nezdařilo	Vnitřní chyba skeneru.	Kontaktujte prosím zákaznický servis Pantum.
Žádný papír v ADF	Pokud jste jako zdroj skenování vybrali ADF, zobrazí se tato zpráva při spuštění úlohy kopírování nebo skenování bez načtení papíru do ADF.	Prosím, vložte originál správně.
Na ADF došlo k zaseknutí papíru	Tato výzva se zobrazí, když dojde k zaseknutí nebo selhání zdroje při kopírování nebo skenování pomocí ADF.	Odstraňte zaseknutý papír, dobře uspořádejte a vložte originály do ADF pro opětovné skenování.

Poznámka: • Pokud problém přetrvává, obraťte se na středisko služeb zákazníkům. Kontaktní údaje naleznete v certifikátu tří záruk.

Časté řešení chyb

Časté Chyby

Chyba Typ	Chyba	Důvod	Řešení
Problémy v tisku	Špatná kvalita tisku	Viz cast Vady Obrazu Vady v Obrazu.	Viz cast Vady Obrazu Vady v Obrazu.
Problémy s kopírováním	Nepodařilo se kopírovat	Skener je poškozen.	Kontaktujte prosím zákaznický servis Pantum.
	Kopírovat Abnormální Obraz	• Skener je špinavý nebo vadný. • Tonerová kazeta je znečištěná nebo poškozená.	• Vyčistěte skener. • Doporučuje se vyčistit nebo vyměnit tonerovou kazetu.
Problémy s tiskárnou	Tiskárna nefunguje	• Napájecí kabel zařízení není správně připojen. • Kabel mezi počítačem a tiskárnou není správně připojen. • Chyba při zadávání tiskového portu. • Tiskárna je offline a je zkontrolována uživatelská příručka tiskárny. • Vnitřní chyby v tiskárně nebyly obnoveny,jako je zaseknutí papíru, nedostatek papíru atd. • Program ovladače tiskárny není správně nainstalován. • Na obrazovce LCD se zobrazí chybové zprávy.	• Zajistěte správné připojení napájecího kabelu. • Odpojte kabel tiskárny a znovu jej připojte. • Zkontrolujte nastavení tiskárny v systému Windows, abyste se ujistili, že tisková úloha může být odeslána na správný port. Pokud je počítač vybaven několika porty, nezapomeňte tiskárnu připojit ke správnému portu. • Ujistěte se, že tiskárna je online bez jakýchkoli abnormalit. • Odstraňte chyby, aby se tiskárna vrátila do normálu. • Odinstalujte a znovu nainstalujte ovladač tiskárny.
	Žádná odpověď na online tisk	• Kabel mezi počítačem a tiskárnou není správně připojen. • Program ovladače tiskárny není správně nainstalován. • Interní selhání tiskárny.	• Odpojte kabel tiskárny a znovu jej připojte.• Odinstalujte a znovu nainstalujte ovladač tiskárny.

Problémy při skenování	Chyba skenování	• Datový kabel zařízení není správně připojen. • Ovladač skenování je nainstalován nesprávně. • Na obrazovce LCD se zobrazí chybové zprávy.	• Zajistěte správné připojení datového kabelu. • Znovu nainstalujte ovladač skenování.
Problémy s manipulací s papírem	Tisk bez vstupu papíru	• Tiskový papír není správně umístěn. • Tisková média jsou mimo rozsah specifikace použití. • Váleček na tření papíru je špinavý. • Příliš mnoho papírů v zásobníku na papír.	• Nainstalujte tiskové médium správně; pokud se používá speciální tiskové médium, tiskněte s ručním podnosem. • Použijte prosím tisková média v rozsahu specifikace. • Vyčistěte váleček na tření papíru. • Odstraňte nadměrné papíry z zásobníku papíru; pokud se používá speciální tiskové médium, tiskněte s ručním podnosem.
	Zaseknutí papíru	• Příliš mnoho papírů v zásobníku na papír. • Tisková média jsou mimo rozsah specifikace použití. • V přívodním kanálu je cizí látka. • Váleček na tření papíru je špinavý. • Chyba vnitřní součásti.	• Odstraňte nadměrné papíry z zásobníku papíru; pokud se používá speciální tiskové médium, tiskněte s ručním podnosem. • Ujistěte se, že používáte papír, který splňuje specifikace. Pokud se používá speciální tiskové médium, tiskněte s ručním podnosem. • Vyčistěte cestu papíru. • Vyčistěte váleček na tření papíru.
	Otisknout vícestránkového podáváního papíru	• Nadměrná statická elektřina na tiskovém médiu. • Tiskové médium je vlhké a drží se pohromadě. • Chyba vnitřní součásti.	• Znovu oddělte tisková média, abyste odstranili statickou elektřinu.Doporučuje se používat doporučená tisková média. • Oddělte tiskové médium nebo použijte kvalitnější a suché tiskové médium.

Poznámka: • Pokud problém přetrvává, obraťte se na středisko služeb zákazníkům. Kontaktní údaje naleznete v certifikátu tří záruk.

Vady Obrazu

Chyba	Příčina Selhání	Řešení
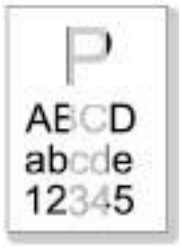 Výtisk je bělavý nebo lehký	• Tiskové médium nesplňuje specifikace použití, například médium je vlhké nebo příliš drsné. • Rozlišení v tiskovém programu je nastaveno příliš nízko, nastavení koncentrace je příliš nízké nebo je zaškrtnut režim ukládání toneru. • Kazeta s tonerem je poškozená. • Toner je nízký.	• Používejte správná tisková média v rozsahu specifikace. • Nastavte rozlišení a nastavení koncentrace programu nebo zrušte zaškrtnutí režimu Ukládání Toneru. • Doporučuje se vyměnit původní tonerovou kazetu.
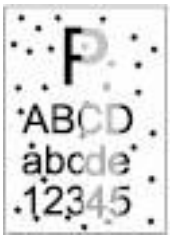 Tonerové skvrny	• Špinavá tonerová kazeta nebo únik toneru. • Kazeta s tonerem je poškozená. • Používá se tiskové médium, které nesplňuje specifikaci použití. Například médium je vlhké nebo příliš drsné. • Cesta papíru je špinavá. • Pokud se při kopírování a skenování objeví tonerové skvrny, může být sklo desky znečištěné. • Skener je znečištěný nebo poškozený.	• Doporučuje se vyměnit původní tonerovou kazetu. • Použijte prosím tisková média v rozsahu specifikace. • Vyčistěte cestu papíru. • Vyčistěte skleněný stůl.
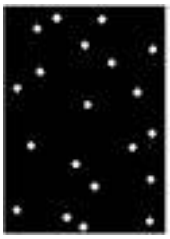 Bílé skvrny	• Používá se tiskové médium, které nesplňuje specifikaci použití. Například médium je vlhké nebo příliš drsné. • Cesta papíru je špinavá. • Vnitřní poškození tonerové kazety. • Reflexní sklo laseru uvnitř tiskárny je špinavé.	• Použijte prosím tisková média v rozsahu specifikace. • Vyčistěte cestu papíru. • Doporučuje se vyměnit původní tonerovou kazetu. • Vyčistěte objektiv LSU.

 Toner se uvolní	• Používá se tiskové médium, které nesplňuje specifikaci použití. Například médium je vlhké nebo příliš drsné. • Sada média tiskového papíru a umístěné médium papíru nejsou konzistentní. • Vnitřek tiskárny je špinavý. • Kazeta s tonerem je poškozená. • Části uvnitř tiskárny jsou poškozené.	• Použijte tiskové médium v rozsahu specifikace a v případě speciálního média použijte ruční podnos pro tisk. • Tiskněte prosím s odpovídajícím papírovým médiem. • Vyčistěte vnitřek tiskárny. • Doporučuje se vyměnit původní tonerovou kazetu.
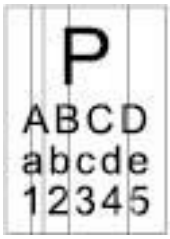 Černé svislé pruhy	•Špinavá tonerová kazeta. • Poškozené vnitřní části tonerové kazety. • Reflexní sklo laseru uvnitř tiskárny je špinavé. • Cesta papíru je špinavá. • Pokud se při kopírování nebo skenování objeví černé svislé pruhy, může být skener nebo sklo desky znečištěné. • Žárovka skeneru má šmouhy. • Skener je poškozen.	• Vyčistěte nebo vyměňte tonerovou kazetu. • Vyčistěte zrcadlo laseru na zadní straně tiskárny. • Vyčistěte napájecí kanál na zadní straně tiskárny. • Vyčistěte skener nebo sklo desky.
 Černé pozadí (šedé pozadí)	• Používá se tiskové médium, které nesplňuje specifikaci použití. Například médium je vlhké nebo příliš drsné. • Špinavá tonerová kazeta. • Poškozené vnitřní části tonerové kazety. • Cesta papíru je špinavá. • Přenosové napětí uvnitř tiskárny je abnormální. • Skenování expozice. • Pokud se při kopírování a skenování objeví černé nebo šedé pozadí, může být sklo desky znečištěné.	• Použijte prosím tisková média v rozsahu specifikace. • Vyčistěte nebo vyměňte tonerovou kazetu. • Vyčistěte cestu papíru uvnitř tiskárny. • Zavřete prosím obálku rukopisu a pak proveďte kopírování a skenování. • Vyčistěte skleněný stůl.

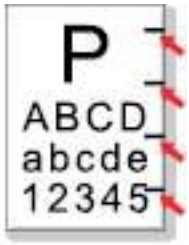 Objevují se cyklické stopy	• Špinavá tonerová kazeta. • Poškozené vnitřní části tonerové kazety. • Součást fixační jednotky je poškozena.	• Vyčistěte nebo vyměňte tonerovou kazetu. • Obraťte se na Centrum zákaznických služeb a vyměňte jej za novou sestavu fixační jednotky.
 Zkosené stránky	• Tiskový papír není správně umístěn. • Napájecí kanál tiskárny je špinavý.	• Ujistěte se, že je tiskový papír umístěn správně. • Vyčistěte cestu papíru uvnitř tiskárny.
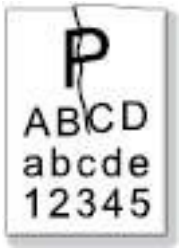 Vrásčitý papír	• Tiskový papír není správně umístěn. • Tiskové médium nesplňuje specifikaci použití. • Napájecí kanál tiskárny je špinavý. • Součást fixační jednotky je poškozena.	• Ujistěte se, že je tiskový papír umístěn správně. • Používejte prosím tisková média v rozsahu specifikace. • Vyčistěte cestu papíru uvnitř tiskárny. • Obraťte se na Centrum zákaznických služeb a vyměňte jej za novou sestavu fixační jednotky.
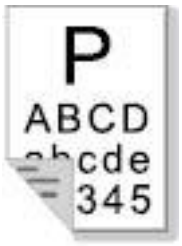 Zadní část výtisku je špinavá	• Špinavá tonerová kazeta. • Přenosový válec uvnitř tiskárny je špinavý. • Přenosové napětí uvnitř tiskárny je abnormální.	• Vyčistěte nebo vyměňte tonerovou kazetu. • Vyčistěte vnitřní přenosovou část tiskárny.
 Celá stránka tmavá	• Tonerová kazeta je nesprávně nainstalována. • Vnitřní poškození tonerové kazety. • Abnormální vnitřní nabíjení stroje nebo tonerové kazety není nabíjeno. • Pokud se při kopírování a skenování objeví celý černý obraz, možná je to skenování expozice a kryt rukopisu není správně uzavřen. • Skener je poškozen.	• Nainstalujte inkoustovou kazetu správně. • Doporučuje se vyměnit původní tonerovou kazetu. • Zavřete prosím obálku rukopisu a pak proveďte kopírování a skenování.

 Špatná přilnavost toneru k papíru	• Používá se tiskové médium, které nesplňuje specifikaci použití. Například médium je vlhké nebo příliš drsné. • Vnitřek tiskárny je špinavý. • Kazeta s tonerem je poškozená. • Části uvnitř tiskárny jsou poškozené.	• Použijte tiskové médium v rozsahu specifikace a v případě speciálního média použijte ruční podnos pro tisk. • Vyčistěte vnitřek tiskárny. • Doporučuje se vyměnit původní tonerovou kazetu.
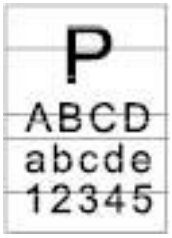 Vodorovné pruhy	• Tonerová kazeta není správně nainstalována. • Může dojít k poškození tonerové kazety. • Části uvnitř tiskárny jsou poškozené.	• Nainstalujte inkoustovou kazetu správně. • Doporučuje se vyměnit původní tonerovou kazetu.

Poznámka: • Výše uvedené poruchy lze zmírnit čištěním nebo výměnou kazety. Pokud problem přetrvává, obraťte se na středisko služeb zákazníkům. Kontaktní údaje naleznete v certifikátu Tří Záruk.

12 Specifikace produktu

Poznámka: • Různé modely tiskáren s různými funkcemi mají mírně odlišné specifikace a hodnoty, Tyto hodnoty jsou založeny na počátečních datech. Další informace o nejnovějších specifikacích naleznete na adrese: www.pantum.com.

Shrnutí Specifikace

Velikost Produktu (W * D * H)	BM4200D/BM4200DN/BM4200DWSeries:385mm*338mm*303 mm
	BM4200AD/ BM4200ADN Series: 415 mm*360 mm*352 mm
Hmotnost produktu(kromě přiložených tonerových kazet a obalů)	BM4200D/BM4200DN/ BM4200DW Series :10.8 kg
	BM4200AD/ BM4200ADN Series : 9.32kg
Tiskové Prostředí	Rozsah teploty tisku: 10-32°C
	Rozsah vlhkosti tisku: 20% RH~80%RH
Napájení napětí	110V Model：AC100~127V,50Hz/60Hz,9A
	220V Model：AC220~240V,50Hz/60Hz,4.5A
Hluk (hladina akustického tlaku)	Tisk / skenování:≤52dB(A)
	Pohotovostní režim: ≤30dB (A)
	Režim ztlumení: ≤46 dB (A)
Zadejte pohotovostní dobu sítě	1 minut
Vychozí doba automatického vypnutí(Pouze EU)	4 hodiny
Spotřeba	Pohotovostní režim sítě: Wi-Fi≤ 3W; Ne-Wi-Fi≤ 1W
	Pohotovostní režim: ≤50W
	Vypnutí: ≤ 0.4W
	TEC: v souladu s požadavky čínského hodnocení energetické účinnosti
Operační systém	WindowsServer2012/Server2016/Server2019/Server2022/XP/Wi n7/Win8.1/Win10/win11(32/64 Bit)
	MacOS 10.10-14.0
	Linux Ubuntu 16.04/18.04/20.04/22.04
	iOS 11.0-16.1
	Android 6.0-13.0
	HarmonyOS 2.0-3.0

Op Komunikační rozhraníerační systém	Hi-speed USB 2.0
	IEEE802.3　10/100Base-Tx、IEEE802.3az
	WiFi 802.11a/b/g/n
Frekvence Kapela	NFC(Passive) : 13.56MHz
	BLE: 2400MHz – 2483.5MHz
	Wi-Fi 2.4GHz : 2400MHz – 2483.5MHz
	Wi-Fi 5GHz : 5150MHz - 5350MHz; 5470MHz - 5725MHz;
	Wi-Fi 5.8GHz : 5725MHz - 5850MHz
Poznámka: Poznámka: Výše uvedená frekvenční pásma jsou běžná frekvenční pásma a různé regionomezují použití určitých frekvenčních pásem podle regulačních požadavků dané země.	
Maximální výstupní výkon (Prohlášení o shodě s EU)	BLE: ≤20.00dBm EIRP
	WLAN 2.4GHz: ≤20.00dBm EIRP
	WLAN 5GHz : ≤20.00dBm EIRP
	WLAN 5.8GHz : ≤14.00dBm EIRP

Specifikace Tisku

Rychlost tisku	33ppm(A4) /35ppm(Letter) /57ppm(A5 Dlouhý Okraj)
Čas Tisku První Stránky	≤ 8.5 sekundy
Tištěný jazyk	PCL、PS、PDF

Specifikace Kopie

Rychlost Kopírování	33cpm(A4)/35cpm(Letter)
FCOT	Deska<10 sekundy ADF<12 sekundy
Maximální počet stran pro následný tisk	99 stran
Rychlost Zoomu	25%~400%
Další Funkce Kopírování	ID kopie, Potvrzení kopie, N-up kopie, Klon kopie

Specifikace Skenování

Typ Skenování	Valník+ADF
Maximální Velikost Skenování	Deska: 216*297mm ADF: 216*356mm
Barevné Skenování	Ano
Funkce Skenování Výstupu	Skenování na E-mail, PC, FTP a USB,SMB

PANTUM